ДЕТАЛИ И УЗЛЫ ПРОМЫШЛЕННЫХ ЭЛЕКТРОТЕХНИЧЕСКИХ УСТАНОВОК

ЛИНИИ ЭЛЕКТРООСВЕЩЕНИЯ С ЛЮМИНЕСЦЕНТНЫМИ ЛАМПАМИ ВО ВЗРЫВООПАСНЫХ ПОМЕЩЕНИЯХ, ПРОКЛАДЫВАЕМЫЕ ОТКРЫТО КАБЕЛЕМ

ШИФР

АБ13А

ЦЕНТРАЛЬНЫЙ ИНСТИТУТ ТИПОВОГО ПРОЕКТИРОВАНИЯ
ГОССТРОЯ СССР

Москва, А-445, Смольная ул., 22

Сдано в печать 1978 года

Заказ № 9122 Тираж 2000 экз.

ДЕТАЛИ И УЗЛЫ ПРОМЫШЛЕННЫХ ЭЛЕКТРОТЕХНИЧЕСКИХ УСТАНОВОК

ЛИНИИ ЭЛЕКТРООСВЕЩЕНИЯ С ЛЮМИНЕСЦЕНТНЫМИ ЛАМПАМИ ВО ВЗРЫВООПАСНЫХ ПОМЕЩЕНИЯХ, ПРОКЛАДЫВАЕМЫЕ ОТКРЫТО КАБЕЛЕМ

ШИФР

АБ13А

РАЗРАБОТАНЫ
ВНИИПРОЕКТЭЛЕКТРОМОНТАЖ
ГЛАВЭЛЕКТРОМОНТАЖ
МИНМОНТАЖСПЕЦСТРОЯ СССР

УТВЕРЖДЕНЫ
И ВВЕДЕНЫ В ДЕЙСТВИЕ
ГПИ ТЯЖПРОМЭЛЕКТРОПРОЕКТ
ИМЕНИ Ф.Б. ЯКУБОВСКОГО
ПРИКАЗ №212 ОТ 6.09.1977г

УПРАВЛЯЮЩИЙ ОТДЕЛЕНИЕМ Князев В.Т.
ГЛ. ИНЖЕНЕР ОТДЕЛЕНИЯ Званский М.И.
НАЧ. ОТДЕЛА №6 Блинчиков А.Л.

ДИРЕКТОР ИНСТИТУТА Делибаш Б.А.
ГЛ. ИНЖЕНЕР ИНСТИТУТА Феськов Е.М.

Наименование чертежа	№№ листов	№№ стр.
Содержание	1с÷3с	3÷5
Пояснительная записка	1п÷3п	6÷8
План линий электроосвещения. Пример	4п	9
Справочный материал		
Таблица выбора установочных чертежей.	5п÷9п	10÷14
Строительные задания		
Строительное задание на анкера для установки стойки.	1	15
Установочные чертежи		
Установка однорядного блока со светильниками типов НОГЛ-1×80, НОГЛ-2×80, НОДЛ-1×40 на кронштейнах.	2	16
Установка двухрядного блока со светильниками типов НОГЛ-1×80, НОГЛ-2×80, НОДЛ-1×40 на кронштейнах.	3	17
Установка однорядного блока со светильниками типов НОГЛ-1×80, НОГЛ-2×80, НОДЛ-1×40 с одной стороны колонн.	4	18
Установка двухрядного блока со светильниками типов НОГЛ 1×80, НОГЛ-2×80, НОГЛ-1×40 с одной стороны колонн.	5	19
Установка однорядного блока со светильниками типов НОГЛ1-80, НОГЛ-2×80, НОДЛ-1×40 по обе стороны от колонн.	6	20
Установка двухрядного блока со светильниками типов НОГЛ-1×80, НОГЛ-2×80, НОДЛ-1×40 по обе стороны от колонн.	7	21
Установка однорядного блока со светильниками типов НОГЛ-1×80, НОГЛ-2×80, НОДЛ-1×40 поперек балок.	8	22
Установка двухрядного блока со светильниками типов НОГЛ-1×80, НОГЛ-2×80, НОДЛ-1×40 поперек балок.	9	23
Установка двухрядного блока со светильниками типов НОГЛ-1×80, НОГЛ-2×80, НОДЛ-1×40 поперек решетчатых балок	10	24
Установка двухрядного блока со светильниками типов НОГЛ-1×80, НОГЛ-2×80, НОДЛ1×40 поперек металлических ферм.	11	25

Дата | Подп. | Кол.уч. | Лист | Изм. | Масса | Дата выпуска | Нач.отдела Блинников

ТД 1976

Содержание

Выпуск 1 | Лист 1с

Наименование чертежа	№ № листов	№ № стр
Установка однорядного блока со светильниками типов НОГЛ-1×80, НОГЛ-2×80, НОДЛ-1×40 поперек ж/б плит перекрытия.	12	26
Установка двухрядного блока со светильниками типов НОГЛ-1×80, НОГЛ2×80, НОДЛ-1×40 поперек ж/б плит перекрытия.	13	27
Установка однорядного блока со светильниками типов НОГЛ1×80, НОГЛ-2×80, НОДЛ-1×40 вдоль ж/б плит перекрытия.	14	28
Установка двухрядного блока со светильниками типов НОГЛ-1×80, НОГЛ-2×80, НОДЛ-1×40 вдоль ж/б плит перекрытия.	15	29
Установка однорядного блока со светильниками типов НОГЛ-1×80, НОГЛ-2×80, НОДЛ-1×40 на Г-образных стойках.	16,17	30÷31
Установка двухрядного блока со светильниками типов НОГЛ-1×80, НОГЛ-2×80, НОДЛ-1×40 на Г-образных стойках.	18,19	32÷33
Установка однорядного блока со светильниками типов НОГЛ-1×80, НОГЛ-2×80, НОДЛ-1×40 на Т-образных стойках.	20,21	34÷35
Установка двухрядного блока со светильниками типов НОГЛ1×80, НОГЛ-2×80, НОДЛ-1×40 на Т-образных стойках.	22,23	36÷37

Наименование чертежа	№ № листов	№ № стр.
Сборочные чертежи и детали		
Блок однорядный	24	38
Конструкция	25	39
Блок двухрядный	26	40
Конструкция	27	41
Блок однорядный	28	42
Конструкция	29	43
Блок двухрядный	30	44
Конструкция	31	45
Кронштейн	32	46
Основание	33	47
Хомут	34	48
Хомут	35	49
Кронштейн	36	50
Кронштейн	37	51
Обхват	38	52
Подвеска	39	53
Растяжка	40	54
Подвес	41	55
Растяжка	42	56
Основание	43	57
Подвес	44	58

Дата | Подп. | Кол.изм. | Лист | Изм. | Р.ч.

Стадия | Масштаб | Масса | Дата выпуска

Разработал Мужиков | Проверил Шельмев | Нач. отдела Блинчиков

КО ВНИИПЭМ

ТД 1976

Содержание

Наименование чертежа	№№ листов	№№ стр.
Основание	45	59
Прижим	46	60
Шпилька	47	60
Основание	48	61
Растяжка	49	62
Стойка Г-образная	50	63
Стойка Т-образная	51	64
Габаритные, установочные размеры и масса светильников типов НОГЛ, НОДЛ	52	65

Наименование чертежа	№№ листов	№№ стр.

Разработал	Мужиков			
Проверил	Цепитьев			
Нач. отдела	Бычков			
Стадия	Масштаб	Масса	Дата выпуска	
Р.Ч.	—	—		

Изм. Лист Кол.изм. Подп. Дата

КО ВНИИПЭМ

ТД 1976

Содержание

1 Исходные данные

При разработке альбома в качестве исходных данных приняты:

„Светильники типов НОДЛ, НОГЛ. Техническое описание и инструкция по эксплуатации", ЗКТ. 513 021 ТО;

„Инструкция по монтажу электрооборудования, силовых и осветительных сетей взрывоопасных зон", ВСН 332-74 / ММСС СССР;

типовые железобетонные строительные конструкции зданий и сооружений характерные для взрывоопасных производств (крупных насосных, компрессорных, технологических этажерок).

2 Содержание

Альбом содержит:

справочные материалы (листы 5п÷9п),

строительные задания (лист 1);

установочные чертежи (листы 2÷23);

сборочные чертежи и детали (листы 24÷52).

3. Область применения

Альбом предназначен для выполнения проектных и монтажных работ по прокладке линий электроосвещения из светильников с люминесцентными лампами во взрывоопасных помещениях класса В-Iа. Светильники применяются в помещениях с температурой окружающей среды от плюс 5° до плюс 35° со взрывоопасными смесями всех категорий и групп T_1, T_2, T_3, T_4 (А, Б, Г) - для светильников типа НОГЛ и T_1, T_2, T_3, T_4, T_5 (А, Б, Г, Д) - для светильников типа НОДЛ.

4. Основные положения

В альбоме даны технические решения по изготовлению и установке блоков со светильниками типов НОГЛ-1×80, НОГЛ-2×80, НОДЛ-1×40 в осветительные линии, прокладываемые по стенам на кронштейнах), по колоннам, поперек балок и металлических ферм, поперек и вдоль плит перекрытий, на стойках.

Конструкции блоков разработаны из расчета равномерно распределенной нагрузки от максимально возможного веса светильников и монтажной нагрузки в любом месте 80 кгс.

Осветительные электропроводки выполняются при отсутствии возможности механических и химических воздействий неоронированными кабелями в поливинилхлоридной, полихлоропреновой (найритовой) или свинцовой оболочках общим диаметром не более 16 мм с резиновой и поливинилхлоридной изоляцией жил. Для взрывоопасных помещений класса В-Iа рекомендуемые марки кабелей - ВРГ, НРГ, СРГ, ВВГ.

При прокладке кабелей в помещениях с химически активной средой их наружная оболочка должна быть химически стойкой к окружающей среде.

Изм	Лист	Кол. изм.	Подп.	Дата	Разработал	Мужигов	Стадия	Р.Ч	
					Проверил	Целищев	Масштаб	—	—
							Масса		
					Нач. отд.	Блинников	Дата выпуска		

КО ВНИИПЭМ

ТД 1976

Пояснительная записка

Выпуск 1 | Лист 1п

Марка и сечение кабеля определяются в конкретном проекте. При применении небронированных кабелей с резиновой и пластмассовой изоляцией в спецификации проекта кроме марки и сечения кабеля следует указывать его форму - „круглый". Монтажным организациям не следует принимать к монтажу кабели плоской формы с числом жил 3 и более.

Проходы кабелей через внутренние стены взрывоопасных помещений следует выполнять:

- для одиночных кабелей (до 5 шт.) в отрезках труб уплотняемых составом УС-65 с набивкой асбестовым шнуром с обеих сторон или трубными сальниками типов У57, У58, У60;
- для групп кабелей (свыше 5) в коробах, засыпаемых песком, (см. альбом „Короба, засыпаемые песком, для прохода кабелей через стены взрывоопасных помещений", шифр А609А)

Блоки линий эл. освещения следует заземлять с противоположных концов трассы.

5. Изделия МЭЗ

В изделия МЭЗ входят блоки со светильниками (листы 24÷31) и крепежные конструкции (листы 32÷51)

Все металлические конструкции и изделия окрашиваются за два раза. При этом для взрывоопасных помещений с химически активной средой вид покрытия определяется проектом в зависимости от окружающей среды и должен соответствовать ГОСТ 9.032-74 и ГОСТ 9.009-73

6. Порядок пользования

При проектировании определяются зоны прокладки осветительных линий, а также марки и сечения кабелей линий электроосвещения. Затем (в зависимости от строительной части) с использованием таблицы выбора установочных чертежей (листы 5л÷9л) подбираются установочные чертежи альбома. Обозначения установочных чертежей заносятся в спецификацию рабочего проекта, обозначения чертежей блоков и крепежных конструкций - в ведомость изделий МЭЗ.

При монтаже подбираются нужные установочные чертежи, чертежи блоков и конструкций.

Блоки со светильниками комплектуются указанным в проекте кабелем. Чередование кабелей к ответвительным коробкам производится с учетом выделения светильников линий аварийного эл. освещения.

Предварительно заготовленные по замерам кабели

Масштаб 1:20						Дата
Масса –		Дум	Лист	Кол.изм.	Подп.	
Дата выпуска						
Проверил	Целищев					
Нач. отдела	Блинчиков					

КО ВНИИПЭМ

линий аварийного эл. освещения и кабели транзитных групповых линий рабочего эл. освещения следует прокладывать совместное креплением блоков со светильниками к строительным основаниям.

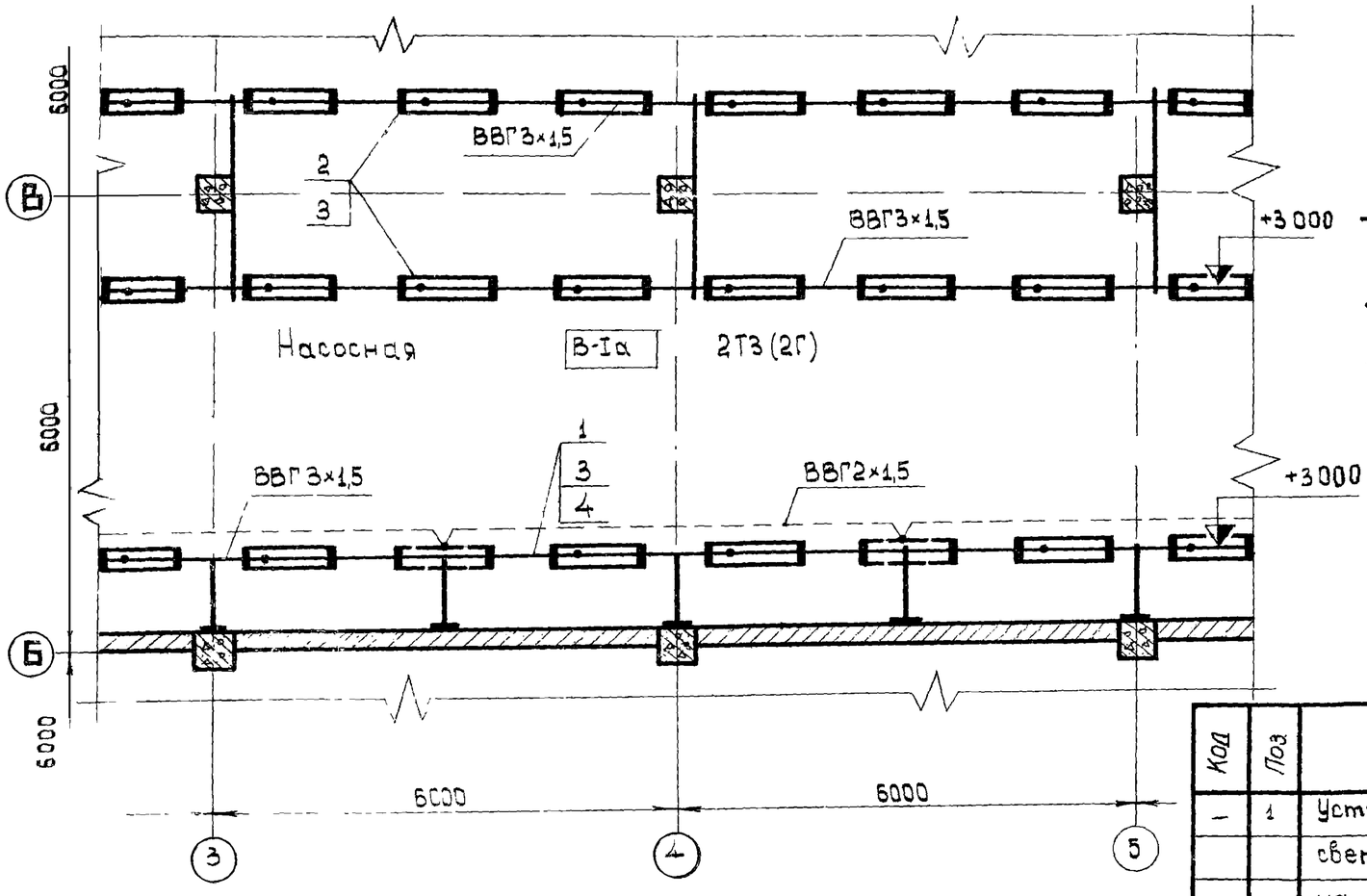

Условные обозначения.

Светильник типа НОГЛ-2×80, установленный на блоке.

Линия рабочего электроосвещения.

Линия аварийного электроосвещения.

Код	Поз	Наименование	Обозначение, сортамент	Технические данные, размеры	Общая масса	Примечание
–	1	Установка однорядного блока со	А613 лист 2			
		светильниками типа НОГЛ-2×80	исп. 2			
		на кронштейнах				
–	2	Установка однорядного блока	А613 лист 6			
		со светильниками типа НОГЛ2×80	исп. 2			
		по обе стороны от колонн				
–	3	Кабель	ВВГ3×1,5			
–	4	Кабель	ВВГ2×1,5			

Масштаб 1:20	Дата	Подп.	Дата
Масса –	Кол.изм.	Лист	Дата выпуск
Проверил Целищев	Нач.отдела Блинчиков		

КО ВНИИПЭМ

ТД 1976

План линий электроосвещения. Пример

Выпуск 1 | Лист 4П

Наименование	Эскиз	№ листа установочного чертежа	Исполнение	Тип светильника	Кол. светильников на блоке	Размеры в мм А	Размеры в мм Б	Размеры в мм В
Установка однорядного блока со светильниками типов НОГЛ-1×80, НОГЛ-2×80, НОДЛ-1×40 на кронштейнах	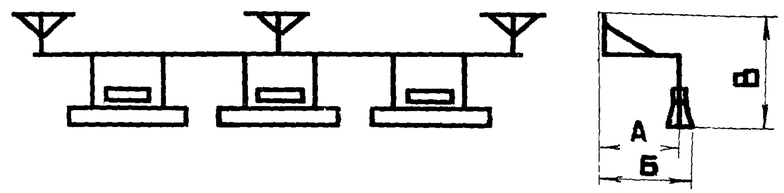	2	1	НОГЛ-1×80	3	600	703	702
			2	НОГЛ-2×80	3		755	717
			3	НОДЛ-1×40	4		703	702
			4	НОГЛ-1×80	3	1200	1303	952
			5	НОГЛ-2×80	3		1355	967
			6	НОДЛ-1×40	4		1303	952
Установка двухрядного блока со светильниками типов НОГЛ-1×80, НОГЛ-2×80, НОДЛ-1×40 на кронштейнах	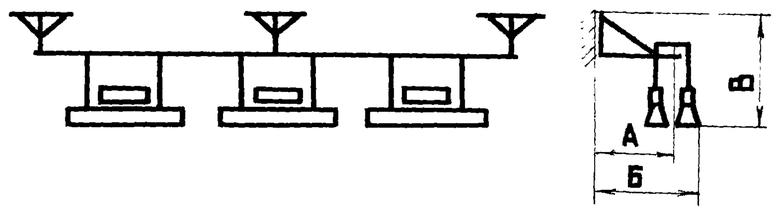	3	1	НОГЛ-1×80	6	600	880	644
			2	НОГЛ-2×80	6		932	659
			3	НОДЛ-1×40	8		880	644
			4	НОГЛ-1×80	6	1200	1480	894
			5	НОГЛ-2×80	6		1532	909
			6	НОДЛ-1×40	8		1480	894
Установка однорядного блока со светильниками типов НОГЛ-1×80, НОГЛ-2×80, НОДЛ-1×40 с одной стороны колонн	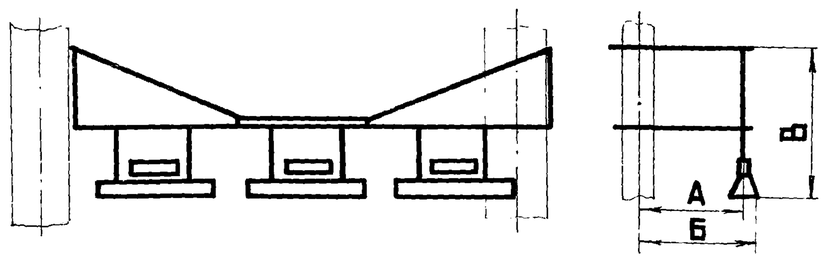	4	1	НОГЛ-1×80	3	600	702	1302
			2	НОГЛ-2×80	3		755	1317
			3	НОДЛ-1×40	4		702	1302
			4	НОГЛ-1×80	3	1200	1302	1302
			5	НОГЛ-2×80	3		1355	1317
			6	НОДЛ-1×40	4		1302	1302
Установка двухрядного блока со светильниками типов НОГЛ-1×80, НОГЛ-2×80, НОДЛ-1×40 с одной стороны колонн	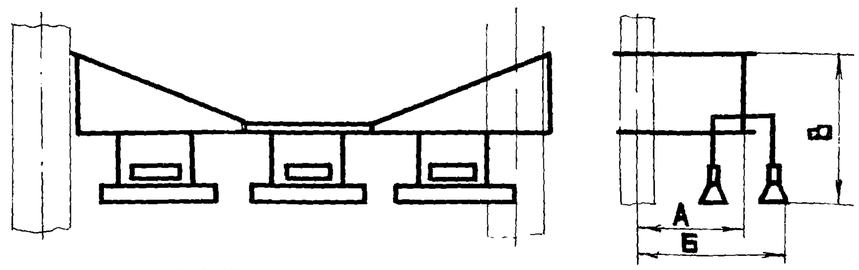	5	1	НОГЛ-1×80	6	600	880	1344
			2	НОГЛ-2×80	6		932	1359
			3	НОДЛ-1×40	8		880	1344
			4	НОГЛ-1×80	6	1200	1480	1344
			5	НОГЛ-2×80	6		1532	1359
			6	НОДЛ-1×40	8		1480	1344

Таблица выбора установочных чертежей

ТП 1976

Выпуск 1 | Лист 5П

КО ВНИИЭМ

Масштаб | Масса | Дата выпуска

Изм. | Лист | Кол.изм. | Подп. | Дата

Проверил: Целищев | Нач.отдела: Блинчиков

Наименование	Эскиз	№ листа установочного чертежа	Исполнение	Тип светильника	Кол. светильн. на блоке	Размеры в мм А	Размеры в мм Б	Размеры в мм В
Установка однорядного блока со светильниками типов НОГЛ-1×80, НОГЛ-2×80, НОДЛ-1×40 по обе стороны от колонн	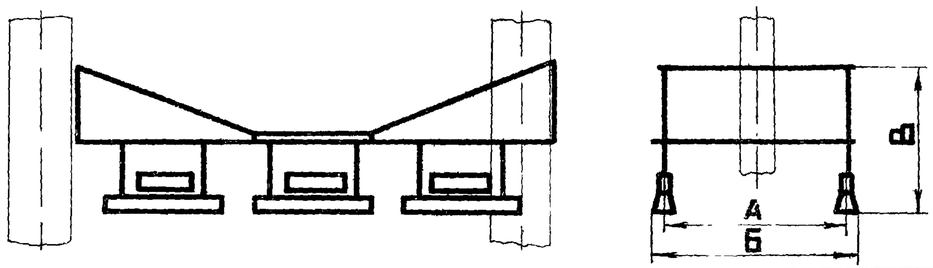	6	1	НОГЛ-1×80	3	1200	1405	1302
			2	НОГЛ-2×80	3		1510	1317
			3	НОДЛ-1×40	4		1405	1302
			4	НОГЛ-1×80	3	2400	2605	1302
			5	НОГЛ-2×80	3		2710	1317
			6	НОДЛ-1×40	4		2605	1302
Установка двухрядного блока со светильниками типов НОГЛ-1×80, НОГЛ-2×80, НОДЛ-1×40 по обе стороны от колонн	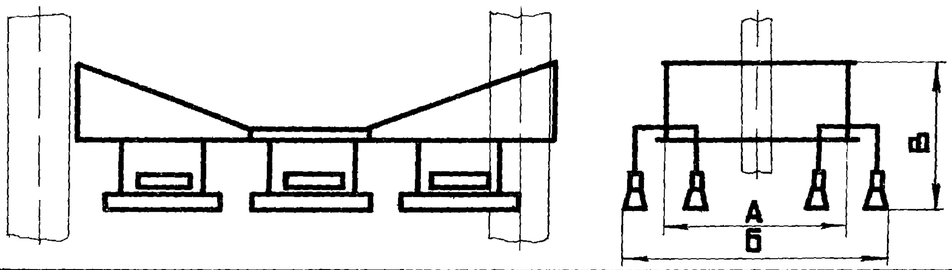	7	1	НОГЛ-1×80	6	1200	1760	1344
			2	НОГЛ-2×80	6		1864	1359
			3	НОДЛ-1×40	8		1760	1344
			4	НОГЛ-1×80	6	2400	2960	1344
			5	НОГЛ-2×80	6		3064	1359
			6	НОДЛ-1×40	8		2960	1344
Установка однорядного блока со светильниками типов НОГЛ-1×80, НОГЛ-2×80, НОДЛ-1×40 поперек балок	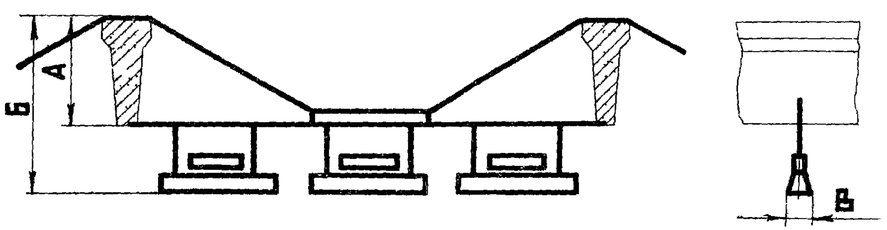	8	1	НОГЛ-1×80	3	515	1017	205
			2	НОГЛ-2×80	3		1032	310
			3	НОДЛ-1×40	4		1017	205
			4	НОГЛ-1×80	3	755	1257	205
			5	НОГЛ-2×80	3		1272	310
			6	НОДЛ-1×40	4		1257	205
Установка двухрядного блока со светильниками типов НОГЛ-1×80, НОГЛ-2×80, НОДЛ-1×40 поперек балок	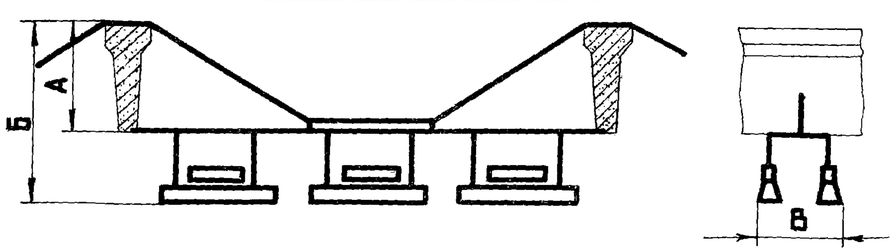	9	1	НОГЛ-1×80	6	515	959	560
			2	НОГЛ-2×80	6		974	665
			3	НОДЛ-1×40	8		909	560
			4	НОГЛ-1×80	6	755	1199	560
			5	НОГЛ-2×80	6		1214	665
			6	НОДЛ-1×40	8		1199	560

Дата | Подп. | Кол.изм. | Лист | Изм. | 1:20 | Масштаб | Масса | Дата выпуска | Проверил Целищев | Нач.отдела Блинчиков

КО ВНИПЭМ

ТП 1976

Таблица выбора установочных чертежей

Выпуск 1 | Лист 6П

Наименование	Эскиз	№ листа установочного чертежа	Исполнение	Тип светильника	Кол. светильников на блоке	Размеры в мм А	Б	В
Установка двухрядного блока со светильниками типов НОГЛ-1×80, НОГЛ-2×80, НОДЛ-1×40 поперёк решетчатых балок	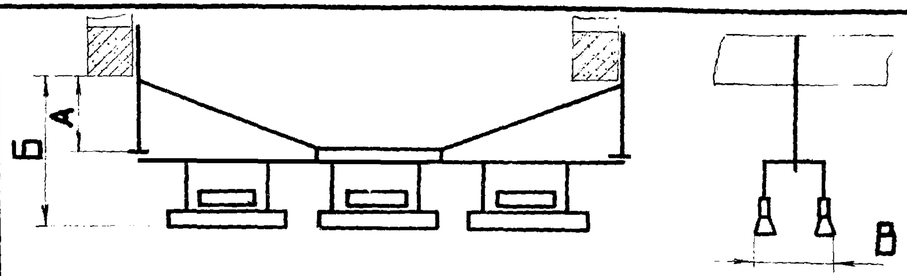	10	1	НОГЛ- 1×80	6	3000	3394	560
			2	НОГЛ- 2×80	6		3409	665
			3	НОДЛ- 1×40	8		3394	560
			4	НОГЛ- 1×80	6	5000	5394	560
			5	НОГЛ- 2×80	6		5409	665
			6	НОДЛ- 1×40	8		5394	560
Установка двухрядного блока со светильниками типов НОГЛ-1×80, НОГЛ-2×80, НОДЛ-1×40 поперек металлических ферм	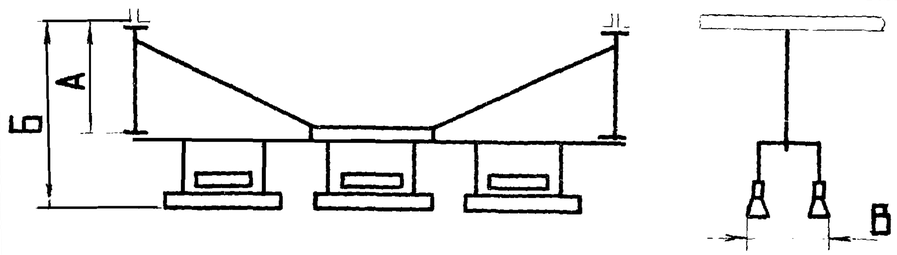	11	1	НОГЛ- 1×80	6	3000	3394	560
			2	НОГЛ- 2×80	6		3409	665
			3	НОДЛ- 1×40	8		3394	560
			4	НОГЛ- 1×80	6	5000	5394	560
			5	НОГЛ- 2×80	6		5409	665
			6	НОДЛ- 1×40	8		5394	560
Установка однорядного блока со светильниками типов НОГЛ-1×80, НОГЛ-2×80, НОДЛ-1×40 поперек железобетонных плит перекрытия	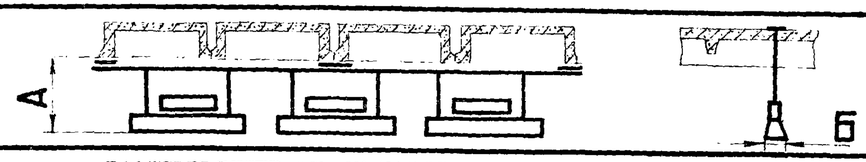	12	1	НОГЛ - 1×80	3	502	205	—
			2	НОГЛ- 2×80	3	517	310	—
			3	НОДЛ- 1×40	4	502	205	—
Установка двухрядного блока со светильниками типов НОГЛ-1×80, НОГЛ-2×80, НОДЛ-1×40 поперек железобетонных плит перекрытия	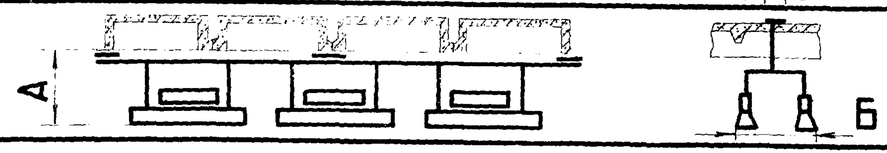	13	1	НОГЛ- 1×80	6	447	560	—
			2	НОГЛ- 2×80	6	462	665	—
			3	НОДЛ- 1×40	8	447	560	—
Установка однорядного блока со светильниками типов НОГЛ-1×80, НОГЛ-2×80, НОДЛ-1×40 вдоль железобетонных плит перекрытия.	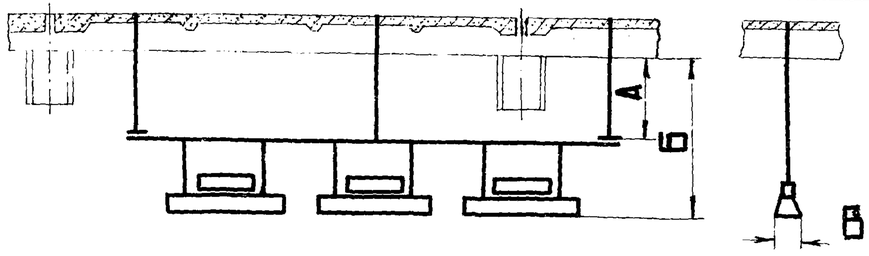	14	1	НОГЛ- 1×80	3	1400	1852	205
			2	НОГЛ- 2×80	3		1867	310
			3	НОДЛ 1×40	4		1852	205
			4	НОГЛ- 1×80	3	1800	2252	205
			5	НОГЛ- 2×80	3		2267	310
			6	НОДЛ- 1×40	4		2252	205

Изм. | Лист | Кол.уч. | Подп. | Дата

Р.Ч. 1 1

Стадия | Масштаб | Масса | Дата выпуска

Разработал Костюнчева | Проверил Целищев | Нач. отдела Блинчиков

КО ВНИПЭМ

ТП 1976

Таблица выбора установочных чертежей

Выпуск 1 | Лист 70

Наименование	Эскиз	№ листа установочного чертежа	Исполнение	Тип светильника	Кол. светил. на блоке	Размеры в мм А	Б	В	Г
Установка двухрядного блока со светильниками типов НОГЛ-1×80, НОГЛ-2×80, НОДЛ-1×40 вдоль железобетонных плит перекрытия	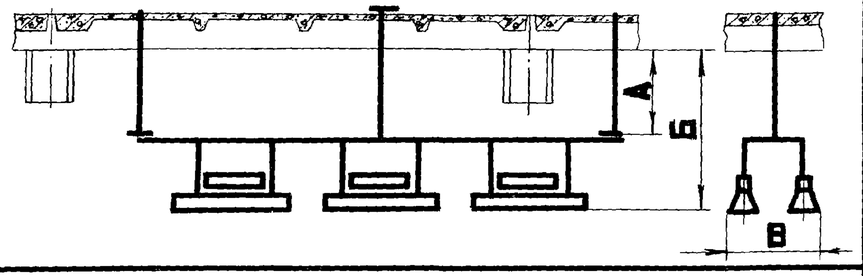	15	1	НОГЛ-1×80	6	1400	1794	560	—
			2	НОГЛ-2×80	6		1809	665	
			3	НОДЛ-1×40	8		1794	560	
			4	НОГЛ-1×80	6	1800	2194	560	—
			5	НОГЛ-2×80	6		2209	665	
			6	НОДЛ-1×40	8		2194	560	
Установка однорядного блока со светильниками типов НОГЛ-1×80, НОГЛ-2×80, НОДЛ-1×40, на Г-образных стойках	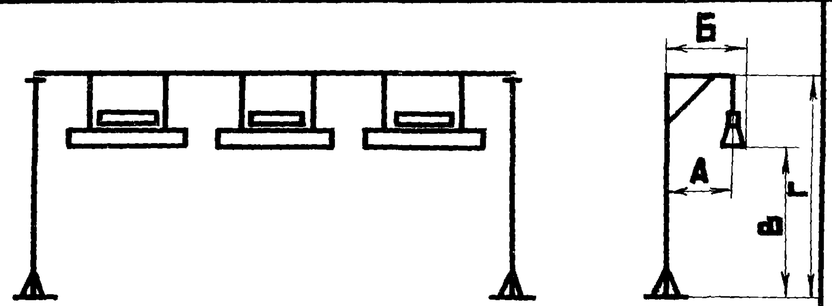	16÷17	1	НОГЛ-1×80	3	600	805	2678	3160
			2	НОГЛ-2×80	3		857	2663	
			3	НОДЛ-1×40	4		805	2678	
			4	НОГЛ-1×80	3	1200	1405	3678	4160
			5	НОГЛ-2×80	3		1457	3663	
			6	НОДЛ-1×40	4		1405	3678	
Установка двухрядного блока со светильниками типов НОГЛ-1×80, НОГЛ-2×80, НОДЛ-1×40 на Г-образных стойках	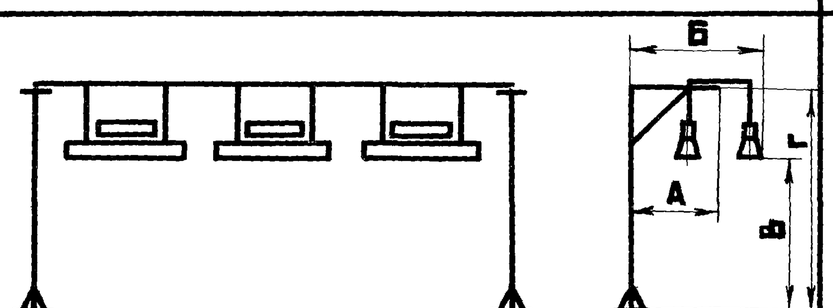	18÷19	1	НОГЛ-1×80	6	600	981	2846	3240
			2	НОГЛ-2×80	6		1034	2831	
			3	НОДЛ-1×40	8		981	2846	
			4	НОГЛ-1×80	6	1200	1581	3846	4240
			5	НОГЛ-2×80	6		1634	3831	
			6	НОДЛ-1×40	8		1581	3846	

Таблица выбора установочных чертежей

Разработал	Мужиков	Стадия	Р.Ч
Проверил	Целищев	Масштаб	1:20
Нач. отдела	Блинчиков	Масса	–
		Дата выпуска	

Изм. | Лист | Кол.изм. | Подп. | Дата

КО ВНИИПЭМ

ТД 1976

Выпуск 1 | Лист 8П

Наименование	Эскиз	№ листа установочного чертежа	Исполнение	Тип светильника	Кол. светильников на исполн.	Размеры в мм А	Б	В	Г
Установка однорядного блока со светильниками типов НОГЛ-1×80, НОГЛ-2×80, НОДЛ-1×40 на Т-образных стойках	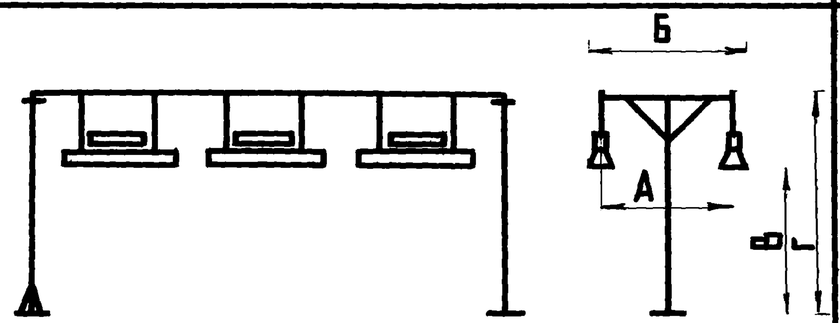	20÷21	1	НОГЛ-1×80	6	1200	1405	2678	3160
			2	НОГЛ-2×80	6		1510	2663	
			3	НОДЛ-1×40	8		1405	2678	
			4	НОГЛ-1×80	6	2400	2605	3678	4160
			5	НОГЛ-2×80	6		2710	3663	
			6	НОДЛ-1×40	8		2605	3678	
Установка двухрядного блока со светильниками типов НОГЛ1×80, НПГЛ-2×80, НОДЛ-1×40, на Т-образных стойках	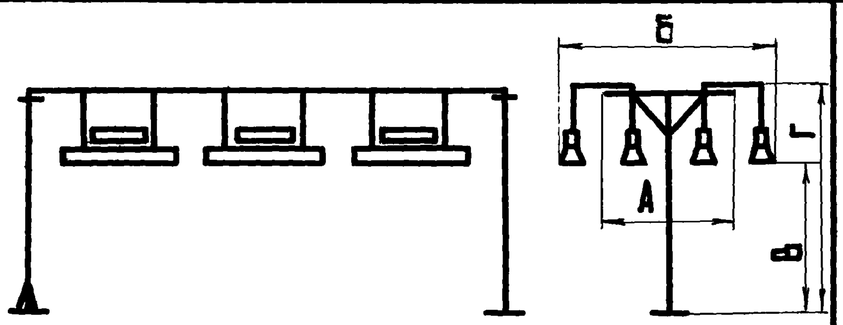	22÷23	1	НОГЛ-1×80	6	1200	1760	2846	3240
			2	НОГЛ-2×80	6		1865	2831	
			3	НОДЛ-1×40	8		1760	2846	
			4	НОГЛ-1×80	6	2400	2960	3846	4240
			5	НОГЛ-2×80	6		3065	3831	
			6	НОДЛ-1×40	8		2960	3846	

Масштаб | Масса | Дата выпуска | Изм. | Лист | Кол.изм. | Подп. | Дата

Проверил Целищев | Нач.отдела Блинчиков

КО ВНИИПЭМ

ТП 1976

Таблица выбора установочных чертежей

Выпуск 1 | Лист 9П

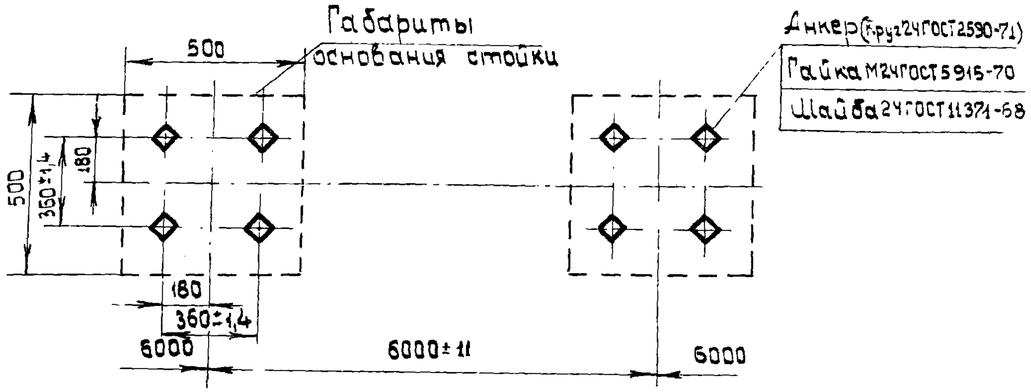

№листа установочного чертежа	ЭСКИЗ	А, мм	Б, мм	Максим. нагрузка (с учетом монтажной нагрузки) P_1, кгс	Максим. нагрузка от веса конструкции (стойки) P_2, кгс	Примечание
Листы 15÷17 исполн.1÷3	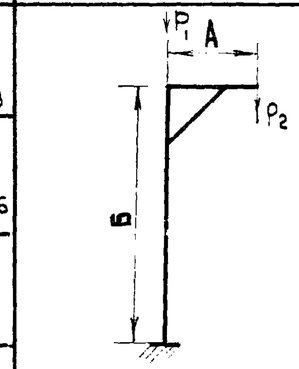	600	3000	250	127,19	Установка однорядных блоков со светильниками
Листы 16÷17 исполн.4÷6		1200	4000		170,21	
Листы 18÷19 исполн.1÷3		600	3000	320	127,19	Установка двухрядных блоков со светильниками
Листы 18÷19 исполн.4÷6		1200	4000		170,21	
Листы 20÷21 исполн.1÷3	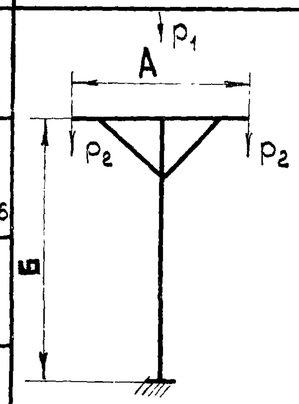	1200	3000	250	143,00	Установка однорядных блоков со светильниками
Листы 20÷21 исполн. 4÷6		2400	4000		206,44	
Листы 22÷23 исполн.1÷3		1200	3000	320	143,00	Установка двухрядных блоков со светильниками
Листы 22÷23 исполн.4÷6		2400	4000		206,44	

1. Высота выступающей части анкерных болтов≈70мм
2. Длина нарезаной части резьбы≈60 мм

Масштаб 1:20	Изм.	Лист	Кол.изм.
Масса —	Подп.	Дата выпуска	Дата
Разработал Целищев	Проверил Блинчиков	Нач.отдела	

КО ВНИИПЕМ

ТД 1976

Строительное задание на анкера для установки стойки

Выпуск 1 | Лист 1

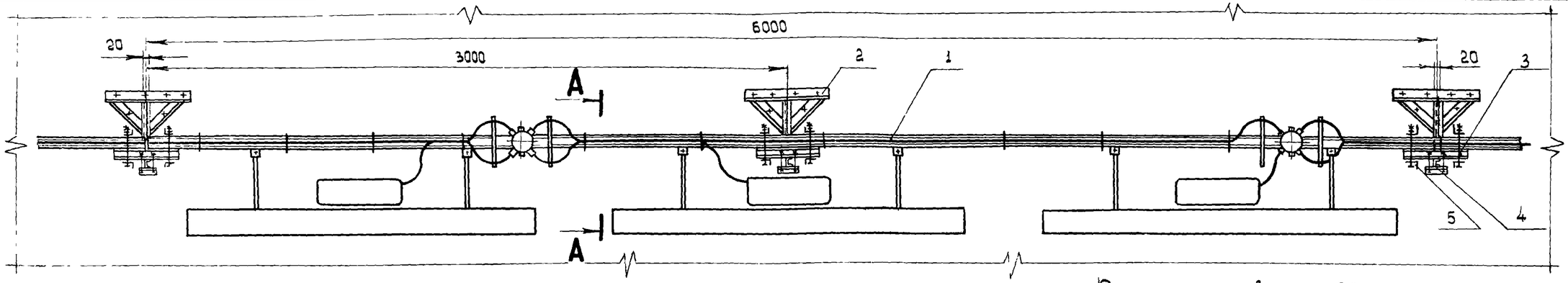

А – А
М 1:10

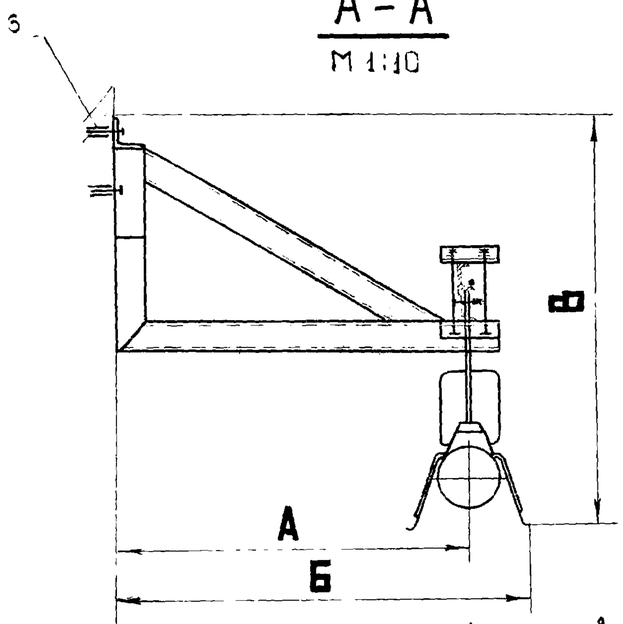

Размеры в мм

Исполн.	Тип светильника	Кол. светильн. на блоке	А	Б	В	Общая масса, кг
1	НОГЛ-1×80	3	600	703	702	106,55
2	НОГЛ-2×80	3		755	717	149,89
3	НОДЛ-1×40	4		703	702	112,42
4	НОГЛ-1×80	3	1200	1303	952	124,94
5	НОГЛ-2×80	3		1355	967	168,17
6	НОДЛ-1×40	4		1303	952	130,7

Разметка отверстий для крепления кронштейна (поз.2) исполн. 1÷3
М 1:10

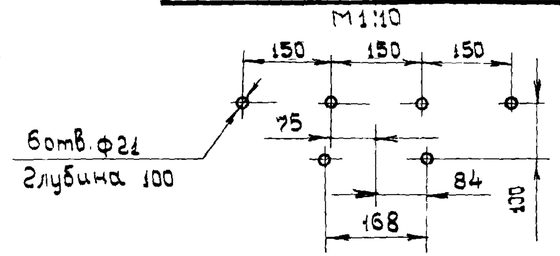

Разметка отверстий для крепления кронштейна (поз 2) исполн. 4÷5

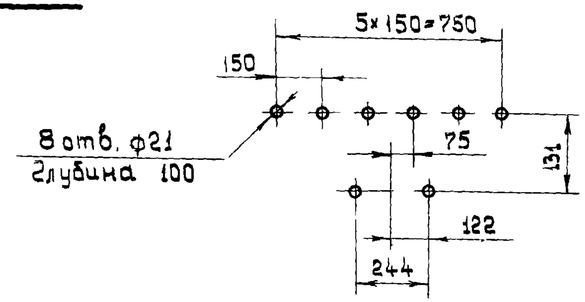

При монтаже блоков однорядных со светильниками типа НОГЛ за исполнением 1 всегда следует установка блока исполнения 5, а за исполнением 2 – исполнения 6.

Кол на исполнение						Поз.	Наименование	Обозначение сортамент	Технические данные, размеры	Общая масса	Примечание
1	2	3	4	5	6						
1	—	—	1	—	—	1	Блок однорядный	лист 24	исполн. 1; 5	78,08	
—	1	—	—	1	—	1	Блок однорядный	лист 24	исполн 2; 6	121,31	
—	—	1	—	—	1	1	Блок однорядный	лист 28	исполн. 1	83,84	
2	2	2	—	—	—	2	Кронштейн	лист 32	исполн. 1	23,48	
—	—	—	2	2	2	2	Кронштейн	лист 32	исполн 2	41,76	
2	2	2	2	2	2	3	Основание	лист 33	исполн. 1	2,90	
2	2	2	2	2	2	4	Хомут	лист 34	исполн 1	0,48	
4	4	4	4	4	4	5	Хомут	лист 35	исполн 1	1,72	
12	12	12	16	16	16	6	Дюбель	У663 (Д80-12/20)			

Разработал	Мужиков	Стадия	Р.Ч
Проверил	Целищев	Масштаб	1:20
Нач. отдела	Блинчиков	Масса	–
		Дата выпуска	

Дата | Подп. | Кол. изм. | Лист | Дм.

КО ВНИИЭМ

ТД 1976

Установка однорядного блока со светильниками типа НОГЛ-1×80, НОГЛ-2×80, НОДЛ-1×40 на кронштейнах

Выпуск 1 | Лист 2

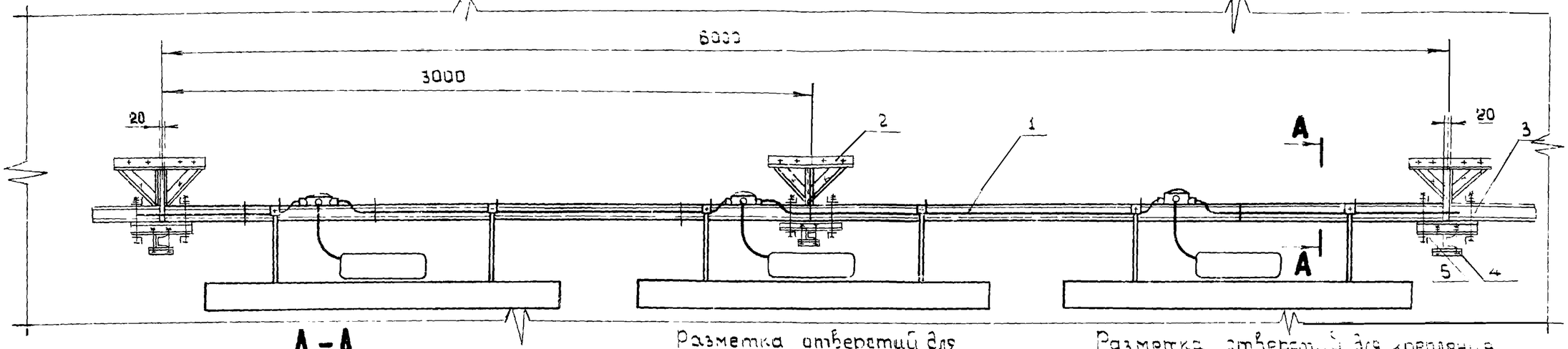

А-А
М 1:10

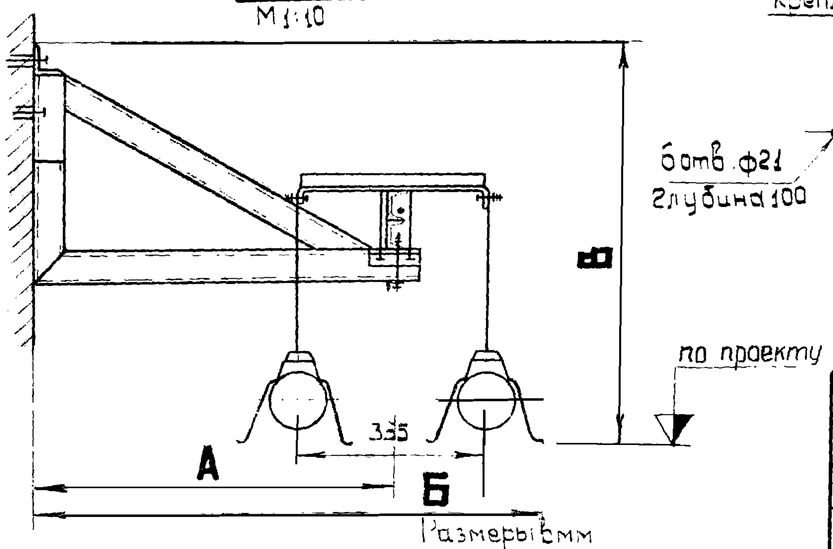

Разметка отверстий для крепления кронштейна (поз.2) исполн.1-3
М 1:10

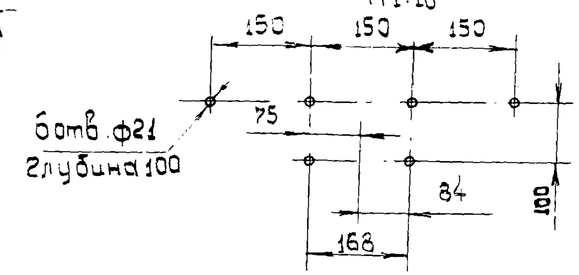

Разметка отверстий для крепления кронштейна (поз.2) исполн.4÷6

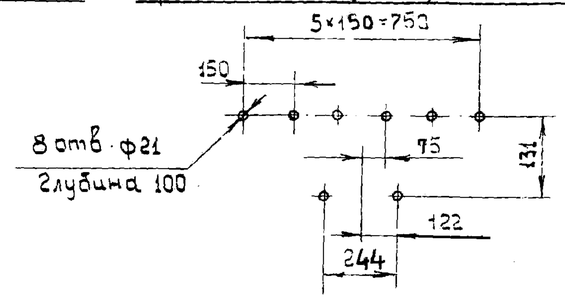

Исполн.	Тип светильника	Кол. светил. на блоке	А	Б	В	Общая масса, кг
1	НОГЛ-1×80	6	600	880	544	153,81
2	НОГЛ-2×80	6		932	653	213,81
3	НОДЛ-1×40	8		880	544	165,25
4	НОГЛ-1×80	6	1200	1480	894	173,75
5	НОГЛ-2×80	6		1532	909	233,75
6	НОДЛ-1×40	8		1480	894	185,19

Кол. на исполнение 1	2	3	4	5	6	Поз.	Наименование	Обозначение сортамент	Технические данные, размеры	Масса ед.	Примечание
1	—	—	1	—	—	1	Блок двухрядный	лист 26	исполн. 1	125,53	
—	1	—	—	1	—	1	Блок двухрядный	лист 26	исполн. 2	125,53	
—	—	1	—	—	1	1	Блок двухрядный	лист 30	исполн. 1	135,97	
2	2	2	—	—	—	2	Кронштейн	лист 32	исполн. 1	23,18	
—	—	—	2	2	2	2	Кронштейн	лист 32	исполн. 2	43,12	
2	2	2	2	2	2	3	Основание	лист 33	исполн. 1	2,90	
2	2	2	2	2	2	4	Хомут	лист 34	исполн. 1	0,48	
4	4	4	4	4	4	5	Хомут	лист 35	исполн. 1	1,72	
12	12	12	16	16	16	6	Дюбель	ГОСТ (ДГО-12/20)			

ТД 1976

Установка двухрядного блока со светильниками типов НОГЛ-1×80, НОГЛ-2×80, НОДЛ-1×40 на кронштейнах

Выпуск 1 | Лист 3

Инв. № подл. | Подп. и дата | Взам. инв. № | Инв. № дубл. | Подпись и дата выпуска | Нач. отдела Блинчиков

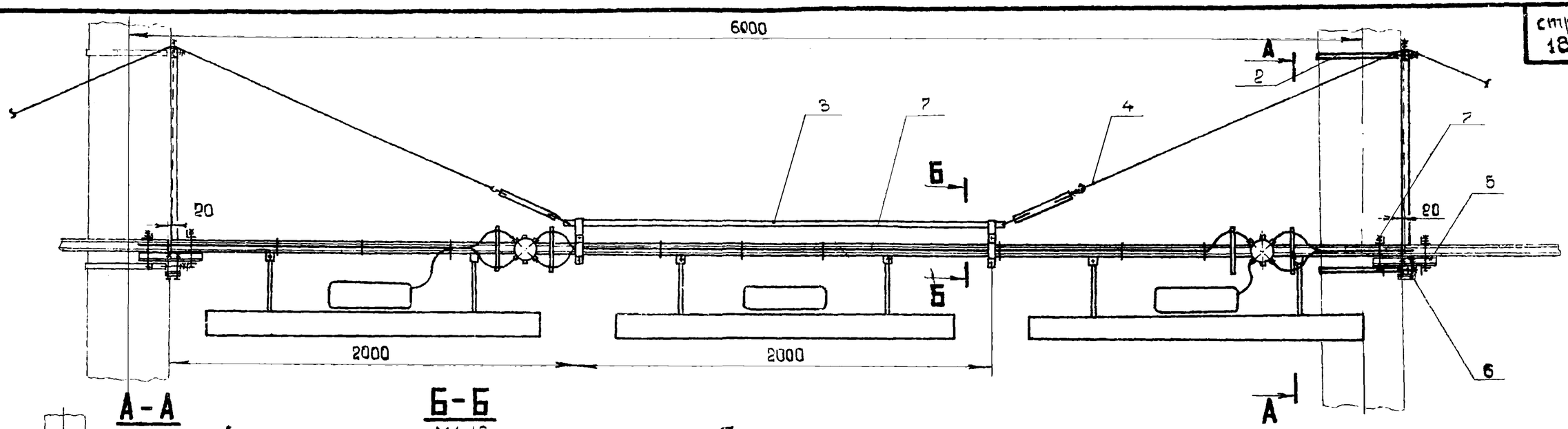

А-А

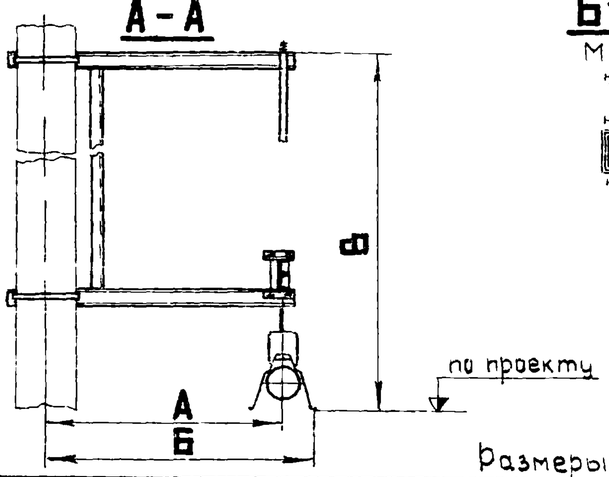

Б-Б

М1 10

При монтаже блоков однорядных со светильниками типа НОГЛ за исполнением 1 всегда следует установка блока исполнения 5, а за исполнением 2 - исполнения 6.

Размеры в мм

Исполн.	Тип светильника	Кол. светил. на блоке	А	Б	В	Общая масса, кг
1	НОГЛ-1×80	3	600	702	1302	101,97
2	НОГЛ-2×80	3		755	1317	145,20
3	НОДЛ-1×40	4		702	1302	107,73
4	НОГЛ-1×80	3	1200	1302	1302	107,78
5	НОГЛ-2×80	3		1355	1317	151,01
6	НОДЛ-1×40	4		1302	1302	113,54

Кол. на исполнение 1	2	3	4	5	6	Поз.	Наименование	Обозначение сортамент	Технические данные, размеры	Общая масса	Примечание
1	–	–	1	–	–	1	Блок однорядный	лист 24	исполн. 1;5	78,08	
–	1	–	–	1	–	1	Блок однорядный	лист 24	исполн. 2;6	121,31	
–	–	1	–	–	1	1	Блок однорядный	лист 28	исполн. 1	83,84	
1	1	1	–	–	–	2	Кронштейн	лист 36	исполн. 1÷4	15,04	
–	–	–	1	1	1	2	Кронштейн	лист 36	исполн. 5÷8	20,85	
1	1	1	1	1	1	3	Подвеска	лист 39		2,30	
2	2	2	2	2	2	4	Растяжка	лист 40	исполн. 3	4,00	
1	1	1	1	1	1	5	Основание	лист 33	исполн. 1	1,45	
1	1	1	1	1	1	6	Хомут	лист 34	исполн. 1	0,24	
2	2	2	2	2	2	7	Хомут	лист 35	исполн. 1	0,86	

Установка однорядного блока со светильниками типов НОГЛ-1×80, НОГЛ-2×80, НОДЛ-1×40 с одной стороны колонн

ТД 1976

Выпуск 1 | Лист 4

КО ВНИИЭМ

Разработал Мужиков | Проверил Челищев | Нач. отдела Блинчиков

Стадия | Масштаб | Масса | Дата выпуска

Р.Ч 1:20 —

Изм. | Лист. | Кол. изм. | Подп. | Дата

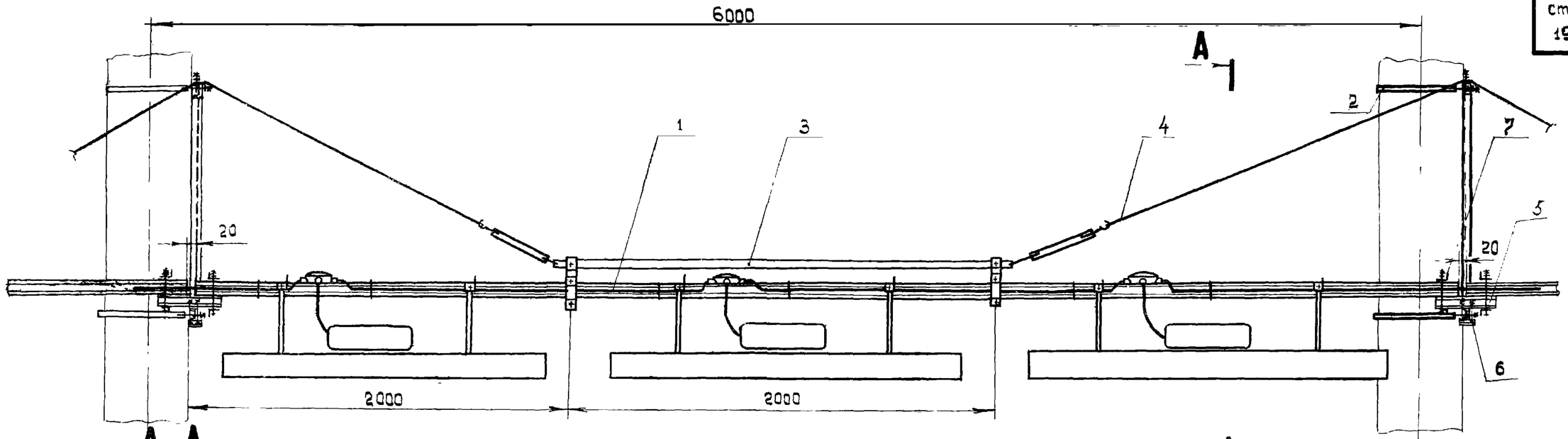

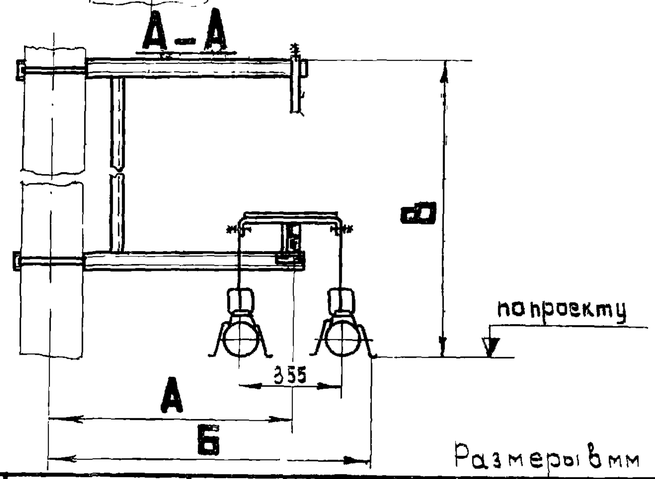

Размеры в мм

Исполн.	Тип светильника	Кол. светил. на блоке	А	Б	В	Общая масса, кг
1	НОГЛ-1×80	6	600	880	1344	142,42
2	НОГЛ-2×80	6		932	1359	209,42
3	НОДЛ-1×40	8		880	1344	160,86
4	НОГЛ-1×80	6	1200	1480	1344	155,23
5	НОГЛ-2×80	6		1532	1359	215,23
6	НОДЛ-1×40	8		1480	1344	166,87

Кол на исполнение 1	2	3	4	5	6	Поз.	Наименование	Обозначение сортамент	Технические данные, размеры	Общая масса	Примечание
1	—	—	1	—	—	1	Блок двухрядный	лист 26	исполн. 1	125,53	
—	1	—	—	1	—	1	Блок двухрядный	лист 26	исполн. 2	185,53	
—	—	1	—	—	1	1	Блок двухрядный	лист 30	исполн. 1	136,97	
1	1	1	—	—	—	2	Кронштейн	лист 36	исполн 1-4	15,04	
—	—	—	1	1	1	2	Кронштейн	лист 36	исполн 5-8	20,85	
1	1	1	1	1	1	3	Подвеска	лист 39		2,30	
2	2	2	2	2	2	4	Растяжка	лист 40	исполн. 3	4,00	
1	1	1	1	1	1	5	Основание	лист 33	исполн. 1	1,45	
1	1	1	1	1	1	6	Хомут	лист 34	исполн 1	0,24	
2	2	2	2	2	2	7	Хомут	лист 35	исполн. 1	0,86	

Инв. № подл. | Подп. и дата | Взам. инв. №

Нач. отдела Блинников | Гл. специалист | Инженер Масеев | Нач. сект. Адамов | Инж. Адамов

КО ВНИИЭМ

ТД 1976

Установка двухрядного блока со светильниками типов НОГЛ-1×80, НОГЛ-2×80, НОДЛ-1×40 с одной стороны колонн

Выпуск 1 | Лист 5

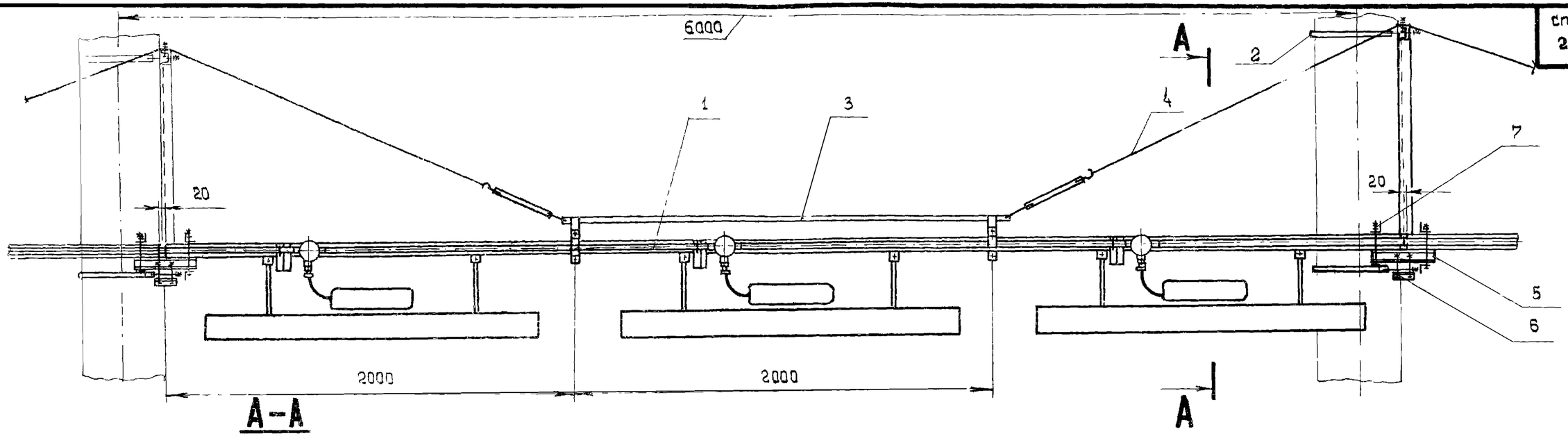

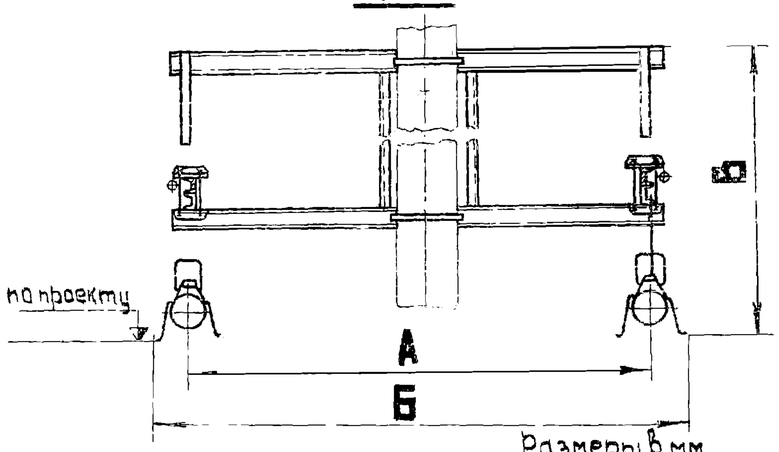

Размеры в мм

Исполн.	Тип светильника	Кол. светильн. на блоке	А	Б	В	Общая масса, кг
1	НОГЛ-1×80	3		1405	1344	214,95
2	НОГЛ-2×80	3	1200	1510	1359	274,95
3	НОДЛ-1×40	4		1405	1344	221,95
4	НОГЛ-1×80	3		2605	1344	226,57
5	НОГЛ-2×80	3	2400	2710	1359	286,57
6	НОДЛ-1×40	4		2605	1344	233,57

Кол. на исполнение 1	2	3	4	5	6	Поз.	Наименование	Обозначение, сортамент	Технические данные, размеры	Общая масса	Примечание
2	—	—	2	—	—	1	Блок однорядный	лист 24	исполн.1	188,06	
—	2	—	—	2	—	1	Блок однорядный	лист 24	исполн.2	248,06	
—	—	2	—	—	2	1	Блок однорядный	лист 30	исполн.1	195,06	
1	1	1	—	—	—	2	Кронштейн	лист 41	исполн.1÷2	18,04	
—	—	—	1	1	1	2	Кронштейн	лист 41	исполн.3÷4	29,66	
1	1	1	1	1	1	3	Подвеска	лист 43		2,30	
2	2	2	2	2	2	4	Растяжка	лист 44	исполн.3	4,00	
1	1	1	1	1	1	5	Основание	лист 37	исполн.1	1,45	
1	1	1	1	1	1	6	Хомут	лист 38	исполн.1	0,24	
2	2	2	2	2	2	7	Хомут	лист 39	исполн.1	0,86	

Установка однорядного блока со светильниками типов НОГЛ-1×80, НОГЛ-2×80, НОДЛ-1×40 по обе стороны от колонн

ТД 1976

КО ВНИИПЭМ

Разработал Мужиков
Проверил Целищев
Нач. отдела Блинчиков
Стадия Рабочая
Масштаб 1:20
Масса
Дата выпуска
Изм. Лист Кол.изм. Подп. Дата

Стр. 20

Выпуск 1 | Лист 6

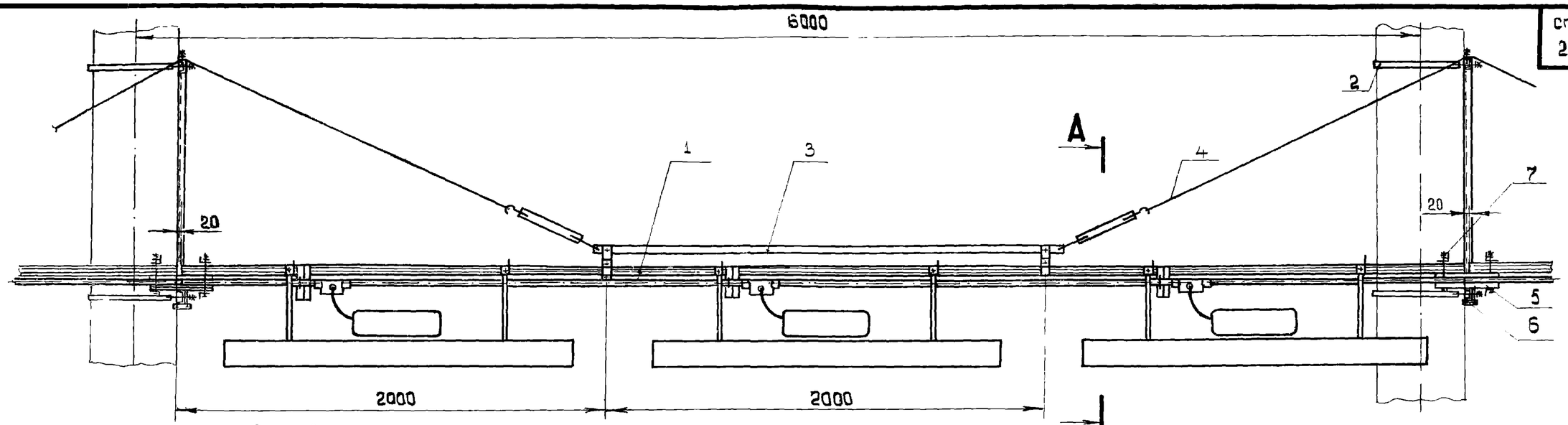

А – А

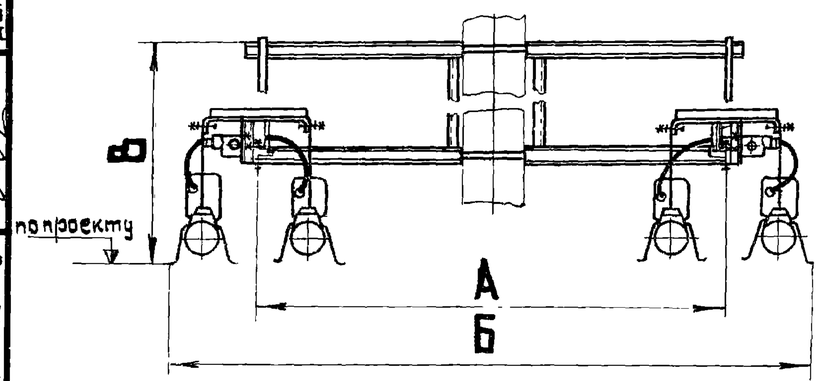

Размеры в мм

Исполн	Тип светильника	Кол светильн на блоке	А	Б	В	Общая масса, кг
1	НОГЛ-1×80	6		1760	1344	314,95
2	НОГЛ-2×80	6	1200	1864	1359	434,95
3	НОДЛ-1×40	8		1760	1344	335,29
4	НОГЛ-1×80	6		2960	1344	326,57
5	НОГЛ-2×80	6	2400	3064	1359	446,57
6	НОДЛ-1×40	8		2960	1344	346,91

Кол на исполнение						Поз.	Наименование	Обозначение сортамент	Технические данные, размеры	Общая масса	Примечание
1	2	3	4	5	6						
2	—	—	2	—	—	1	Блок двухрядный	лист 28	исполн. 1	288,06	
—	2	—	—	2	—	1	Блок двухрядный	лист 28	исполн. 2	408,96	
—	—	2	—	—	2	1	Блок двухрядный	лист 34	исполн. 1	308,4	
1	1	1	—	—	—	2	Кронштейн	лист 41	исполн. 1, 2	18,04	
—	—	—	1	1	1	2	Кронштейн	лист 41	исполн. 3, 4	29,66	
1	1	1	1	1	1	3	Подвеска	лист 43		2,30	
2	2	2	2	2	2	4	Растяжка	лист 44	исполн. 3	4,00	
1	1	1	1	1	1	5	Основание	лист 37	исполн. 1	1,45	
1	1	1	1	1	1	6	Хомут	лист 38	исполн. 1	0,24	
2	2	2	2	2	2	7	Хомут	лист 39	исполн. 1	0,86	

ТД 1976

Установка двухрядного блока со светильниками типов НОГЛ-1×80, НОГЛ-2×80, НОДЛ-1×40 по обе стороны от колонн

Выпуск 1 | Лист 7

КО ВНИИЭМ

Масштаб 1:20 | Масса — | Дата выпуска

Гл. архитектор | Назарова | Гл. инж. проекта | Проверил | Нач. отдела | Дата | Подп. | Кол. шт. | Лист | Шт.

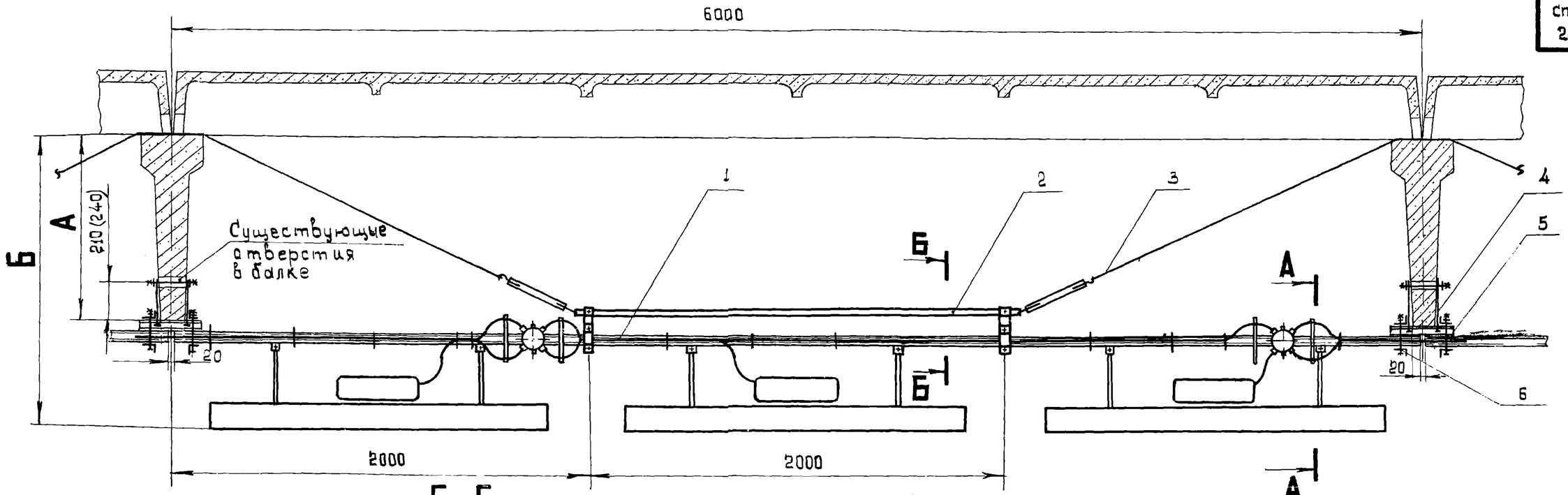

А-А

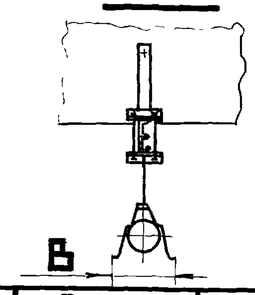

Б-Б

М1:10

При монтаже блоков однорядных со светильниками типа НОГЛ за исполнением 1 всегда следует установка блока исполнения 5, а за исполнением 2 - исполнения 6.

Размеры в мм

Исполн.	Тип светильника	Кол. светил. на блоке	А	Б	В	Общая масса, кг
1	НОГЛ-1×80	3		1017	205	87,61
2	НОГЛ-2×80	3	515	1032	310	130,84
3	НОДЛ-1×40	4		1017	205	93,37
4	НОГЛ-1×80	3		1257	205	87,71
5	НОГЛ-2×80	3	755	1272	310	130,94
6	НОДЛ-1×40	4		1257	205	93,47

Кол. на исполнение 1	2	3	4	5	6	Поз	Наименование	Обозначение, сортамент	Технические данные, размеры	Общая масса	Примечание
1	—	—	1	—	—	1	Блок однорядный	лист 24	исполн. 1;5	78,08	
—	1	—	—	1	—	1	Блок однорядный	лист 24	исполн. 2;6	121,31	
—	—	1	—	—	1	1	Блок однорядный	лист 28	исполн. 1	83,84	
1	1	1	1	1	1	2	Подвеска	лист 39		2,30	
1	1	1	—	—	—	3	Растяжка	лист 42	исполн. 1	3,80	
—	—	—	1	1	1	3	Растяжка	лист 42	исполн. 2	3,90	
1	1	1	1	1	1	4	Подвес	лист 41		0,88	
1	1	1	1	1	1	5	Основание	лист 33	исполн. 2	1,69	
2	2	2	2	2	2	6	Хомут	лист 35	исполн. 1	0,86	

Дата | Подп. | Кол. изм. | Лист | Изм. | 1:20 | Масштаб | Масса | Дата выпуска

Целищев | Блинников | Проверил | Нач. отдела

КО ВНИИПЕМ

ТД 1976

Установка однорядного блока со светильниками типов НОГЛ-1×80, НОГЛ-2×80 НОДЛ-1×40 поперек балок

Выпуск 1 | Лист 8

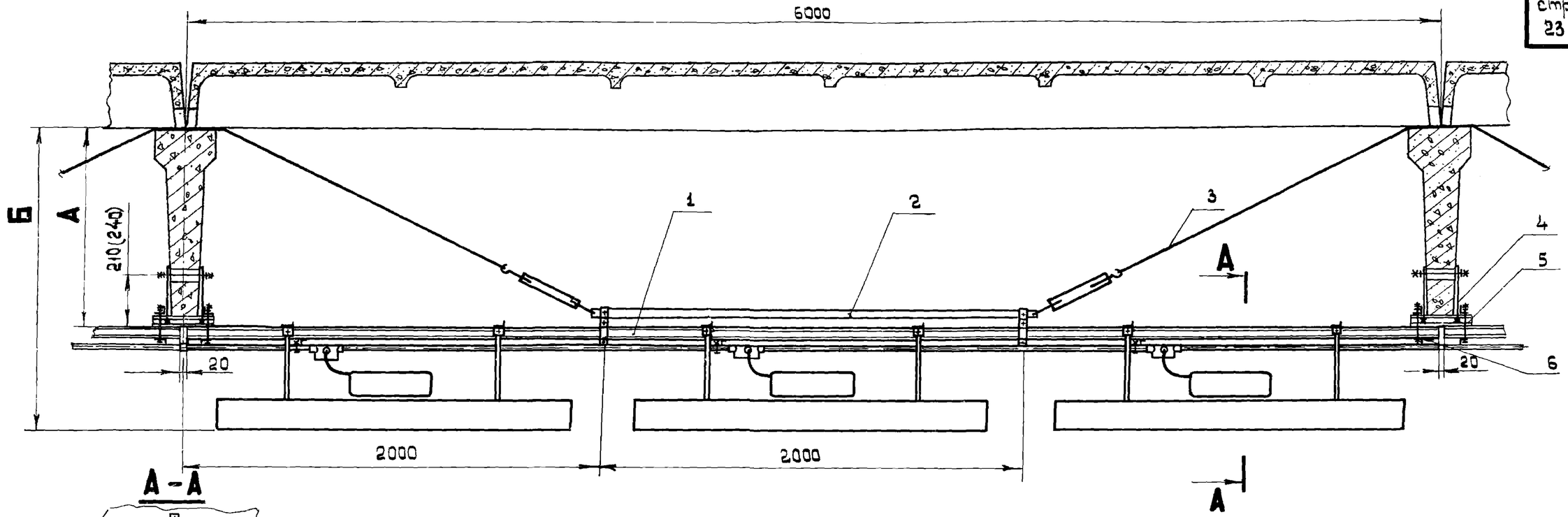

А-А

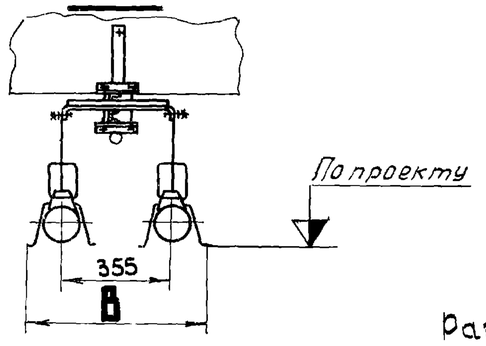

Размеры в мм

Исполн.	Тип светильника	Кол. светильников на блоке	А	Б	В	Общая масса, кг
1	НОГЛ-1×80	6		959	560	153,56
2	НОГЛ-2×80	6	515	974	665	213,56
3	НОДЛ-1×40	8		909	560	163,73
4	НОГЛ-1×80	6		1199	560	153,66
5	НОГЛ-2×80	6	755	1214	665	213,66
6	НОДЛ-1×40	8		1199	560	163,83

Кол. на исполнение 1	2	3	4	5	6	Поз.	Наименование	Обозначение, сортамент	Технические данные, размеры	Общая масса	Примечание
1	—	—	1	—	—	1	Блок двухрядный	лист 26	исполн 1	144,03	
—	1	—	—	1	—	1	Блок двухрядный	лист 26	исполн 2	204.03	
—	—	1	—	—	1	1	Блок двухрядный	лист 32	исполн. 1	154,20	
1	1	1	1	1	1	2	Подвеска	лист 43	исполн. 1	2,30	
1	1	1	—	—	—	3	Растяжка	лист 46	исполн. 1	3,80	
—	—	—	1	1	1	3	Растяжка	лист 46	исполн 2	3,90	
1	1	1	1	1	1	4	Подвес	лист 45		0,88	
1	1	1	1	1	1	5	Основание	лист 37	исполн. 2	1,69	
2	2	2	2	2	2	6	Хомут	лист 39	исполн. 1	0,86	

Масштаб 1:20
Масса —
Дата выпуска

Проверил Целищев
Нач. отдела Блинников

КО ВНИИПЕМ

ТД 1976

Установка двухрядного блока со светильниками типов НОГЛ-1×80, НОГЛ-2×80, НОДЛ-1×40 поперек балок

Выпуск 1 | Лист 9

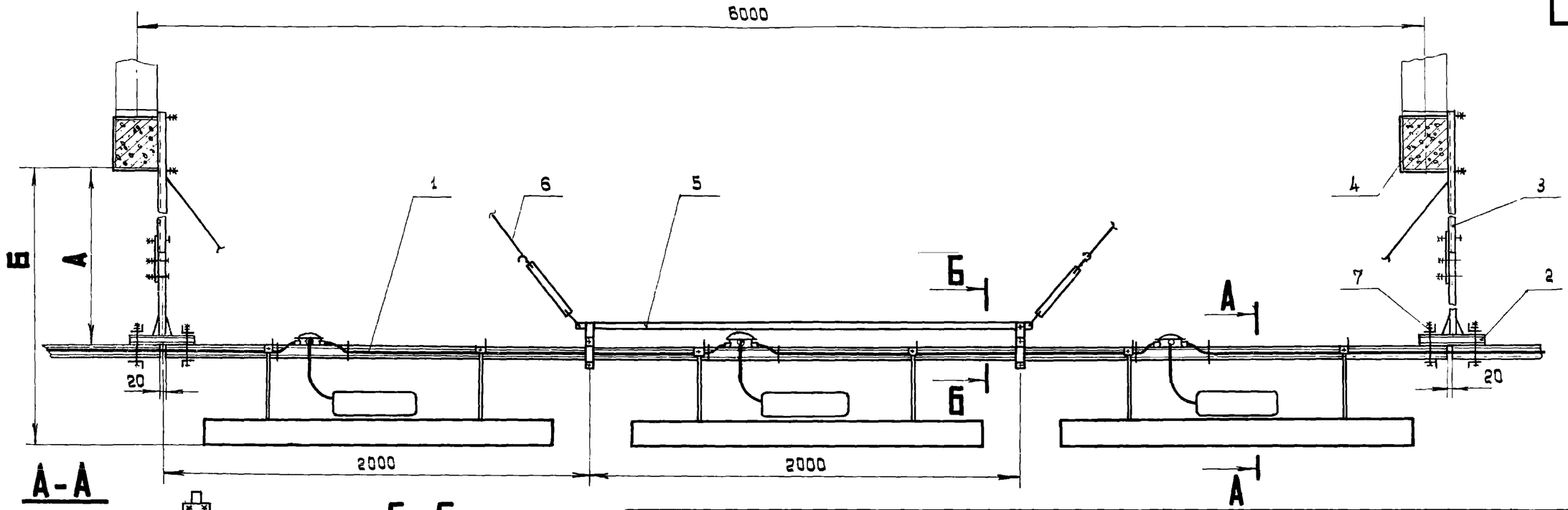

А-А

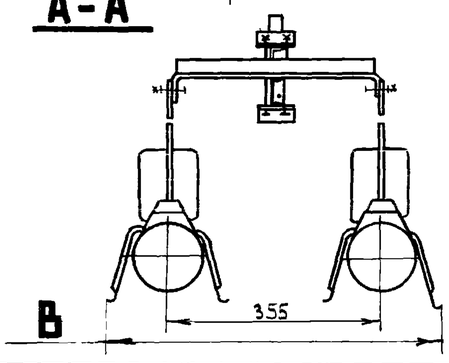

Б-Б

М 1:10

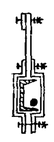

Размеры в мм.

Исполн	Тип светильника	Кол. светил. на блоке	А	Б	В	Общая масса, кг
1	НОГЛ-1×80	6		3394	560	158,57
2	НОГЛ-2×80	6	3000	3409	665	218,57
3	НОДЛ-1×40	8		3394	560	170,01
4	НОГЛ-1×80	6		5394	560	166,03
5	НОГЛ-2×80	5	5000	5409	665	225,03
6	НОДЛ-1×40	8		5394	560	187,47

Кол. на исполнение 1	2	3	4	5	6	Поз.	Наименование	Обозначение, сортамент	Технические данные, размеры	Общая масса	Примечание
1	—	—	1	—	—	1	Блок двухрядный	лист 26	исполн. 1	125,53	
—	1	—	—	1	—	1	Блок двухрядный	лист 26	исполн. 2	185,53	
—	—	1	—	—	1	1	Блок двухрядный	лист 30	исполн. 1	135,97	
1	1	1	—	—	—	2	Подвес	лист 44	исполн. 2	5,22	
—	—	—	1	1	1	2	Подвес	лист 44	исполн. 4	10,02	
1	1	1	1	1	1	3	Основание	лист 43	исполн. 1÷2	17,84	
2	2	2	2	2	2	4	Обхват	лист 38	исполн. 5÷6	0,72	
1	1	1	1	1	1	5	Подвеска	лист 39		2,30	
2	2	2	—	—	—	6	Растяжка	лист 40	исполн. 1	6,10	
—	—	—	2	2	2	6	Растяжка	лист 40	исполн. 2	8,74	
2	2	2	2	2	2	7	Хомут	лист 35	исполн. 1	0,86	

Установка двухрядного блока со светильниками типов НОГЛ-1×80, НОГЛ-2×80, НОДЛ-1×40 поперек решетчатых балок

ТД 1976

Выпуск 1 | Лист 10

КО ВНИИПЭМ

Разработал Мужиков | Проверил Целищев | Нач. отдела Блинчиков

Стадия | Масштаб 1:20 | Масса | Дата выпуска

Р.Ч. | Изм. | Лист | Кол.уч. | Подп. | Дата

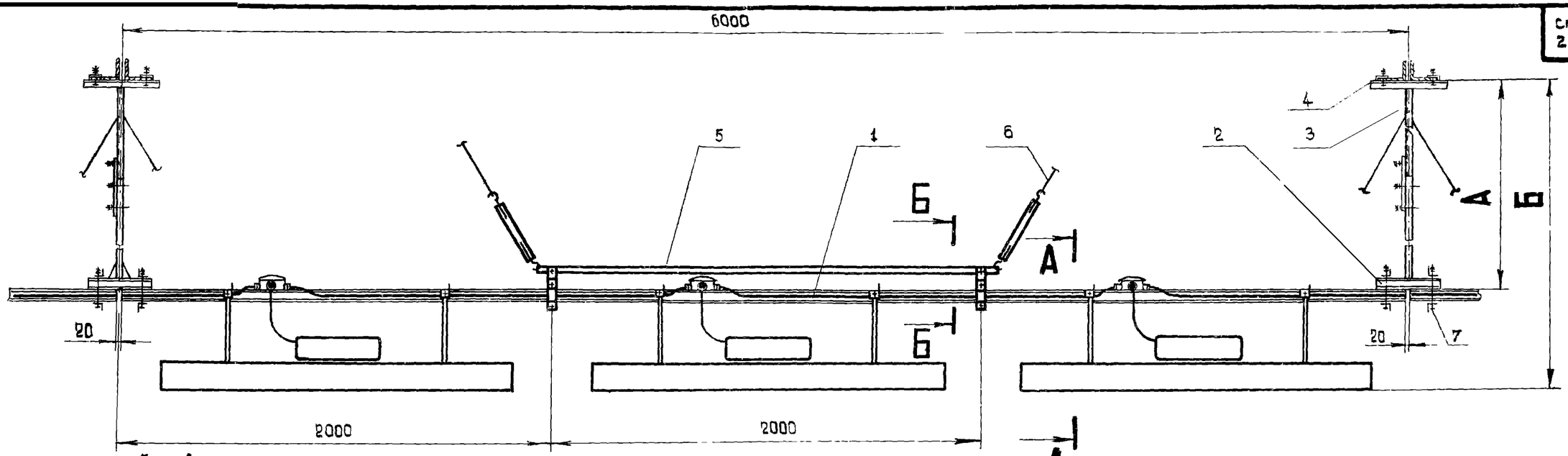

А-А

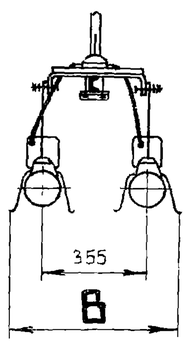

Б-Б

М 1:10

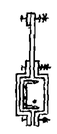

Размеры в мм

Исполн.	Тип светильника	Кол. светил. на блоке	А	Б	В	Общая масса, кг
1	НОГЛ-1×80	6		3394	560	148,97
2	НОГЛ-2×80	6	3000	3409	665	208,97
3	НОДЛ-1×40	8		3394	560	170,41
4	НОГЛ-1×80	6		5394	560	166,41
5	НОГЛ-2×80	6	5000	5409	665	225,41
6	НОДЛ-1×40	8		5394	560	177,85

Кол-на исполнение 1	2	3	4	5	6	Поз	Наименование	Обозначение, сортамент	Технические данные, размеры	Общая масса	Примечание
1	—	—	1	—	—	1	Блок двухрядный	лист 26	исполн. 1	125,53	
—	1	—	—	1	—	1	Блок двухрядный	лист 26	исполн. 2	185,53	
—	—	1	—	—	1	1	Блок двухрядный	лист 30	исполн. 1	136,97	
1	1	1	—	—	—	2	Подвес	лист 44	исполн. 2	5,22	
—	—	—	1	1	1	2	Подвес	лист 44	исполн. 4	10,02	
1	1	1	1	1	1	3	Основание	лист 45		9,70	
4	4	4	4	4	4	4	Прижим	лист 46		0,36	
1	1	1	1	1	1	5	Подвеска	лист 39		2,30	
2	2	2	—	—	—	6	Растяжка	лист 40	исполн. 1	6,10	
—	—	—	2	2	2	6	Растяжка	лист 40	исполн. 2	8,74	
2	2	2	2	2	2	7	Хомут	лист 35	исполн. 1	0,86	

Инв. № подл. | Подпись | Дата | Взам. инв. №

Изм. | Лист | Кол. изм. | Подп. | Дата

Разраб. Шишкин | Провер. Шишкин | Н. отд. Шишкин | Гл. инж. проекта Шишкин

ТП 1976

Установка двухрядного блока со светильниками типов НОГЛ-1×80, НОГЛ-2×80, НОДЛ-1×40 поперек металлических ферм

Выпуск 1 | Лист 11

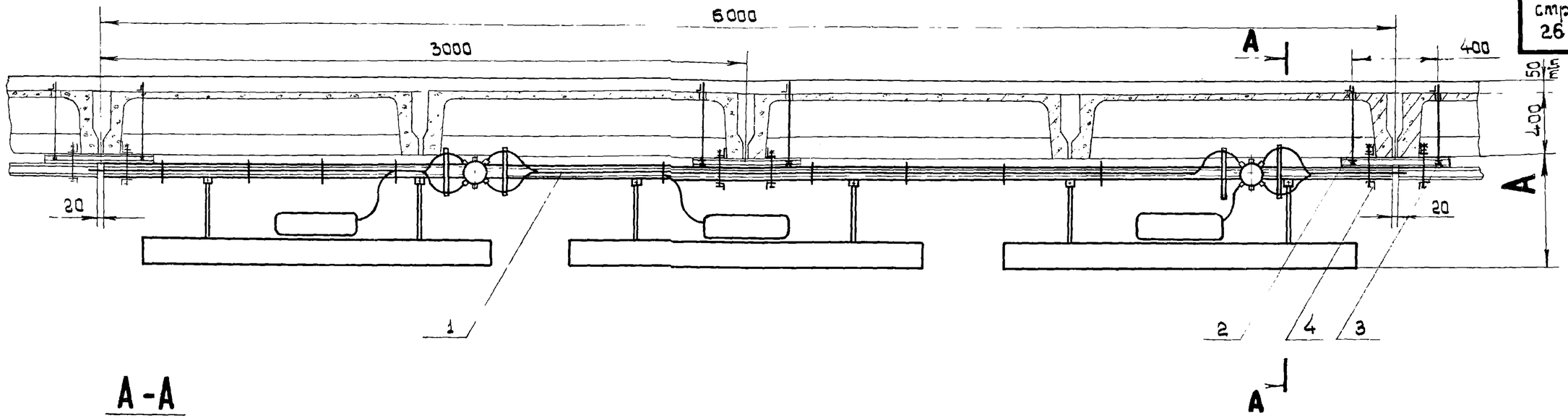

А-А

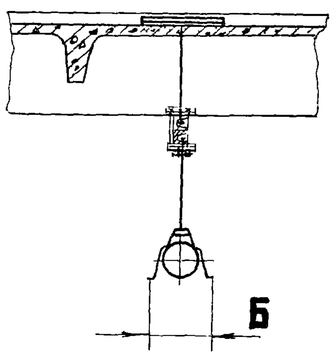

1. При монтаже блоков однорядных со светильниками типа НОГЛ за исполнением 1 всегда следует установка блока исполнения 5, а за исполнением 2 - исполнения 6.
2. Шпильки (поз.4) устанавливаются до выполнения строителями чистого пола.

Размеры в мм.

Исполн	Тип светильника	Кол. свет. на блоке	А	Б	Общая масса, кг
1	НОГЛ-1×80	3	502	205	86,74
2	НОГЛ-2×80	3	517	310	129,99
3	НОДЛ-1×40	4	502	205	92,52

Кол. на исполн. 1	2	3	Поз	Наименование	Обозначение, сортамент	Технические данные, размеры	Общая масса	Примечание
1	—	—	1	Блок однорядный	лист 24	исполн. 1;5	78,08	
-	1		1	Блок однорядный	лист 24	исполн. 2;6	121,31	
-	—	1	1	Блок однорядный	лист 28	исполн. 1	83,84	
4	4	4	2	Шпилька	лист 47		2,92	
2	2	2	3	Основание	лист 33	исполн. 3	4,84	
4	4	4	4	Хомут	лист 35	исполн. 1	0,92	

Дата | Подп. | Кол.-изм. | Лист | Изм.
Масштаб 1:20 | Масса - | Данд вып ска
Инж. | Инж. 1
Инженер | Блинников
Проверил | Нач. отдела
КО ВНИИПЕМ

ТД 1976

Установка однорядного блока со светильниками типов НОГЛ-1×80, НОГЛ-2×80, НОДЛ-1×40 поперек железобетонных плит перекрытия

Выпуск | Лист

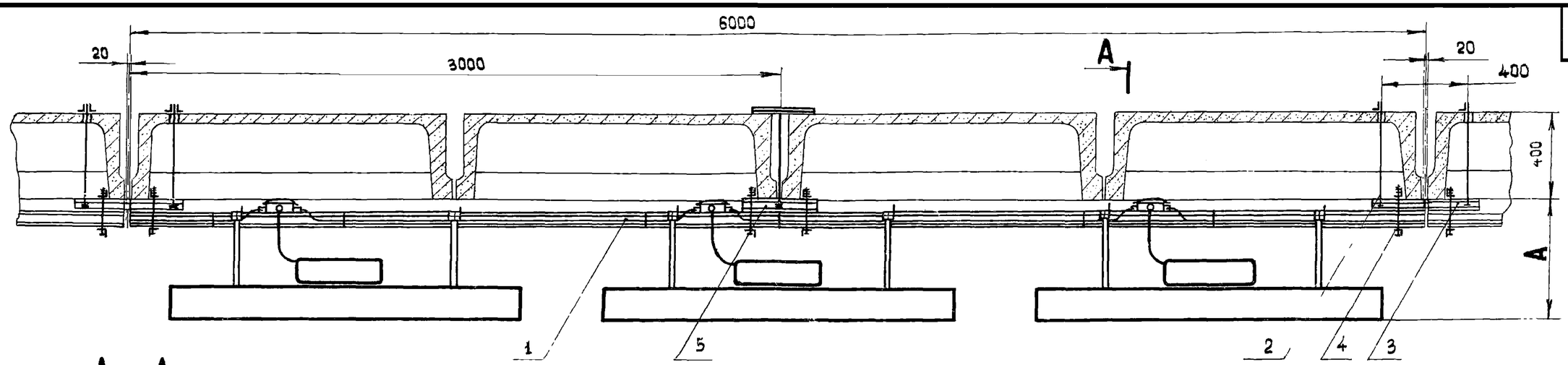

А - А

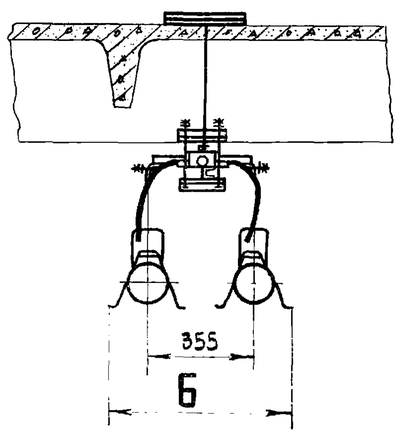

Дет. поз. 5

М 1:5

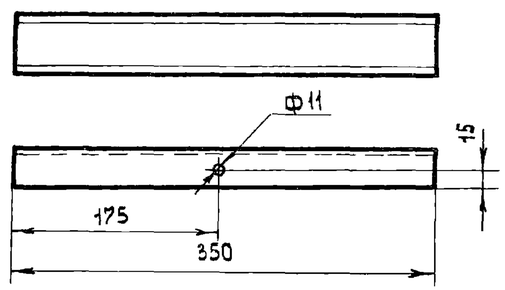

Шпильки (поз.2) устанавливается до выполнения строителями чистого пола.

Размеры в мм

Исполн.	Тип светильника	Кол свет. на блоке	А	Б	Общая масса, кг
1	НОГЛ-1×80	6	447	560	132,74
2	НОГЛ-2×80	6	462	665	192,74
3	НОДЛ-1×40	8	447	560	144,18

Кол на исполн. 1	2	3	Поз.	Наименование	Обозначение, сортамент	Технические данные, размеры	Общая масса	Примечание
1	—	—	1	Блок двухрядный	лист 26	исполн. 1	125,53	
—	1	—	1	Блок двухрядный	лист 26	исполн. 2	185,53	
—	—	1	1	Блок двухрядный	лист 30	исполн 1	136,97	
3	3	3	2	Шпилька	лист 47		2,19	
1	1	1	3	Основание	лист 33	исполн 3	2,42	
4	4	4	4	Хомут	лист 35	исполн 1	0,92	
1	1	1	5	Швеллер ГОСТ 8240-72	№5	∠=350	1,68	

Установка двухрядного блока со светильниками типов НОГЛ-1×80, НОГЛ-2×80, НОДЛ-1×40 поперек железобетонных плит перекрытия

ТП 1976

Выпуск 1 | Лист 13

КО ВНИИЭМ

Дата | Подп. | Кол.изм | Лист | Изм. | 1:20 | Главный инж. | Масса | Дата выпуска | Целищев | Проверил | Нач. отдела | Блинчиков

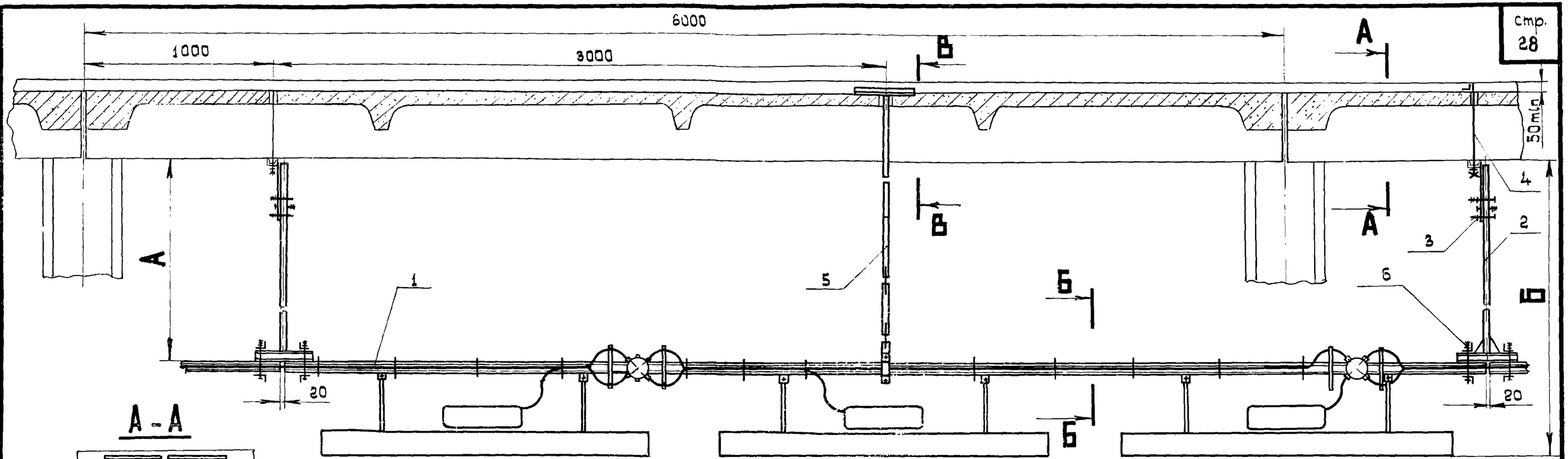

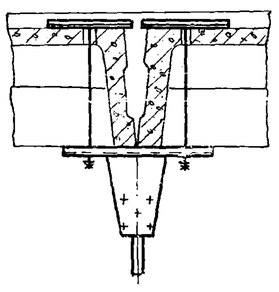

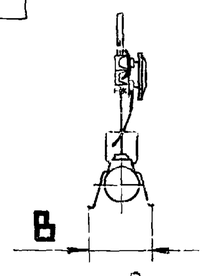

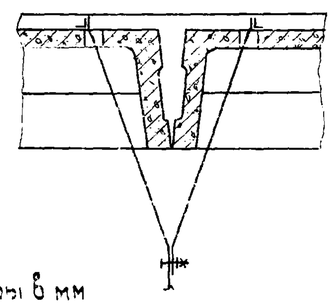

1. При монтаже блоков однорядных со светильниками типа НОГЛ за исполнением 1 всегда следует установка блока исполнения 5, а за исполнением 2 – исполнения 6.
2. Шпильки (поз.4) устанавливаются до выполнения строителями чистого пола.

Размеры в мм

Исполн.	Тип светильника	Кол. светил. на блоке	А	Б	В	Общая масса, кг
1	НОГЛ-1×80	3		1852	205	94,26
2	НОГЛ-2×80	3	1400	1867	310	137,49
3	НОДЛ-1×40	4		1852	205	100,02
4	НОГЛ-1×80	3		2252	205	95,43
5	НОГЛ-2×80	3	1800	2267	310	138,66
6	НОДЛ-1×40	4		2252	205	101,19

Кол. на исполнение						Поз	Наименование	Обозначение, сортамент	Техническое данные, размеры	Общая масса	Примечание
1	2	3	4	5	6						
1	—	—	1	—	—	1	Блок однорядный	лист 24	исполн. 1;5	78,68	
—	1	—	—	1	—	1	Блок однорядный	лист 24	исполн. 2;6	121,31	
—	—	1	—	—	1	1	Блок однорядный	лист 28	исполн 1	63,84	
1	1	1	—	—	—	2	Подвес	лист 44	исполн. 1	5,09	
—	—	—	1	1	1	2	Подвес	лист 44	исполн. 3	5,94	
1	1	1	1	1	1	3	Основание	лист 48		5,50	
2	2	2	2	2	2	4	Шпилька	лист 47		1,46	
1	1	1	—	—	—	5	Растяжка	лист 49	исполн. 1	3,27	
—	—	—	1	1	1	5	Растяжка	лист 49	исполн. 2	3,59	
2	2	2	2	2	2	6	Хомут	лист 35	исполн. 1	0,86	

Разработал Мужиков
Проверил Целищев
Нач. отдела Блинчиков

Стадия Р.Ч.
Масштаб 1:20
Масса —
Дата выпуска

Изм. Лист. Кол. изм. Подп. Дата

КО ВНИПИЭМ

ТД 1976

Установка однорядного блока со светильниками типов НОГЛ-1×80, НОГЛ-2×80, НОДЛ-1×40 вдоль железобетонных плит перекрытия

Выпуск 1 | Лист 14

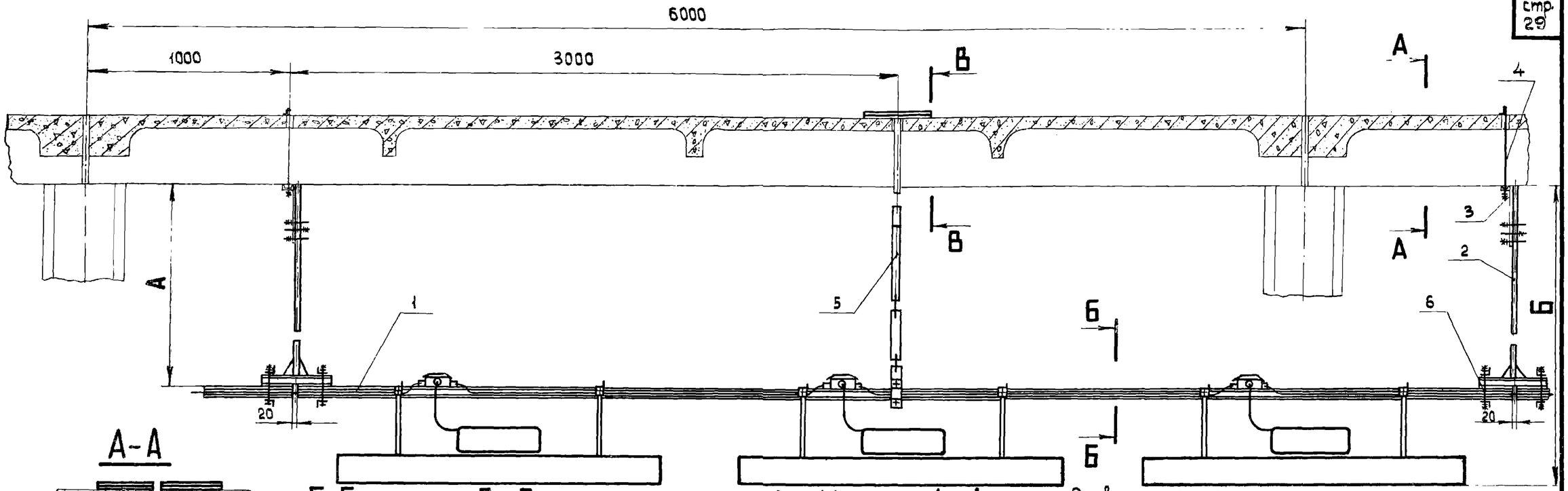

Шпильки (поз.4) устанавливаются до выполнения строителями чистого пола.

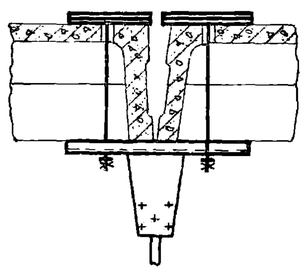

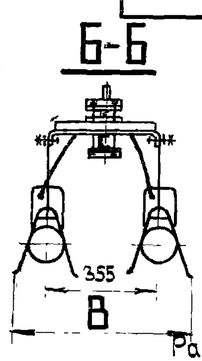

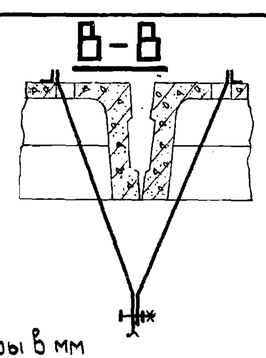

Размеры в мм

Исполн.	Тип светильника	Кол. светил. на блоке	А	Б	В	Общая масса, кг
1	НОГЛ-1×80	6		1794	560	141,71
2	НОГЛ-2×80	6	1400	1809	665	201,71
3	НОДЛ-1×40	8		1794	560	153,15
4	НОГЛ-1×80	6		2194	560	142,88
5	НОГЛ-2×80	6	1800	2209	665	202,88
6	НОДЛ-1×40	8		2194	560	154,32

Кол. на исполнение						Поз.	Наименование	Обозначение, сортамент	Технические данные, размеры	Общая масса	Примечание
1	2	3	4	5	6						
1	—	—	1	—	—	1	Блок двухрядный	лист 26	исполн. 1	425,53	
—	1	—	—	1	—	1	Блок двухрядный	лист 26	исполн. 2	185,53	
—	—	1	—	—	1	1	Блок двухрядный	лист 30	исполн. 1	136,97	
1	1	1	—	—	—	2	Подвес	лист 44	исполн. 1	5,09	
—	—	—	1	1	1	2	Подвес	лист 44	исполн. 3	5,94	
1	1	1	1	1	1	3	Основание	лист 48		5,50	
2	2	2	2	2	2	4	Шпилька	лист 47		1,46	
1	1	1	—	—	—	5	Растяжка	лист 49	исполн. 1	3,27	
—	—	—	1	1	1	5	Растяжка	лист 49	исполн. 2	3,59	
2	2	2	2	2	2	6	Хомут	лист 35	исполн. 1	0,86	

Масштаб 1:20 — Масса — Дата выпуска

Изм. | Лист | № докум. | Подп. | Дата

Проверил — Н. контроль — Утвердил — Разработал

КО ВНИИПЭМ

ТП 1976

Установка двухрядного блока со светильниками типов НОГЛ-1×80, НОГЛ-2×80, НОДЛ-1×40 вдоль железобетонных плит перекрытия

Выпуск 1 | Лист 15

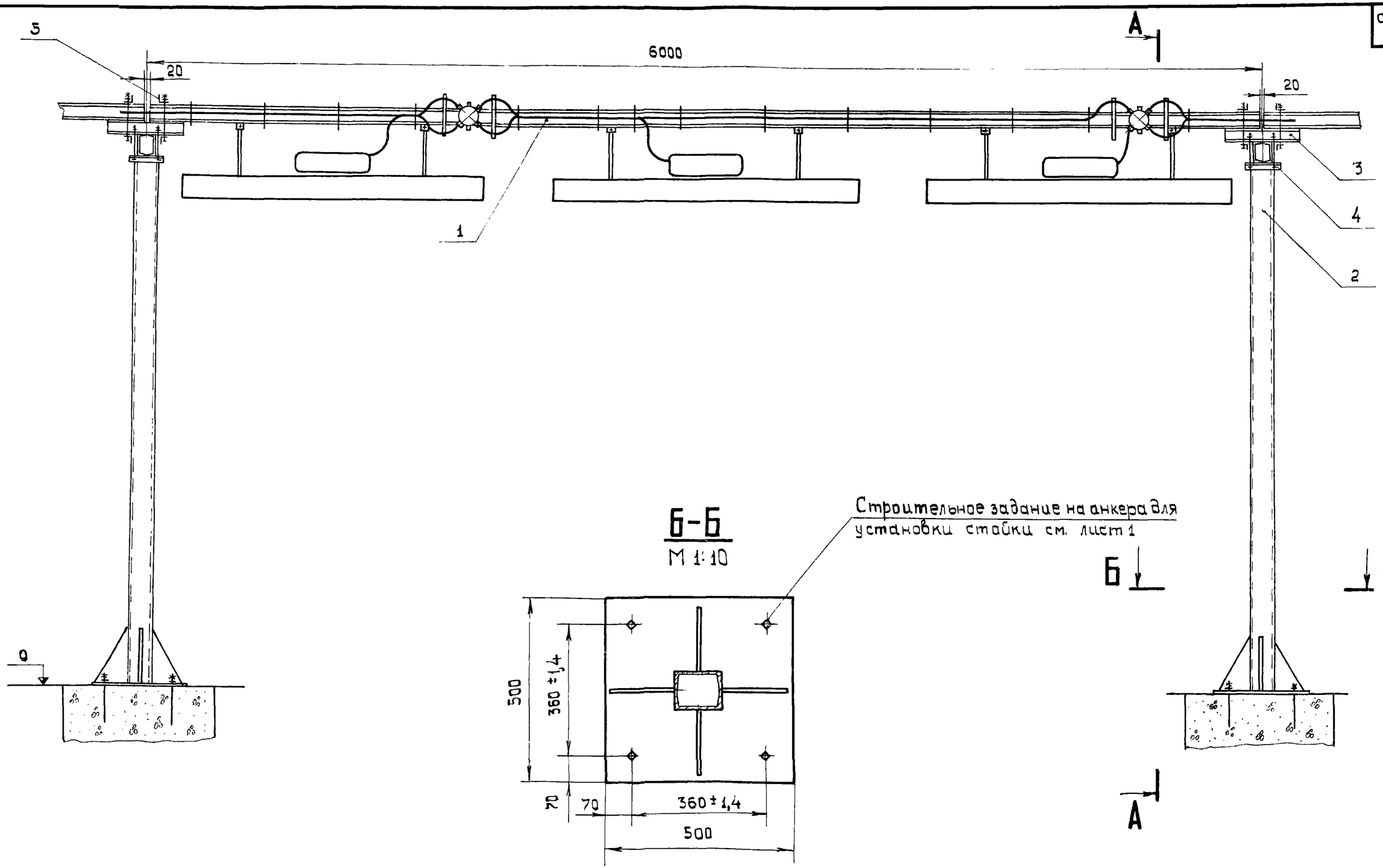

Данный лист читать совместно с листом 17.

Разработал	Мужиков		
Проверил	Целитев		
Нач. отдела	Блинников		
Стадия	Масштаб	Р.Ч.	1:20
	Масса		
Дата выпуска			

Изм. | Лист | Кол.изм | Подп. | Дата

КО ВНИИПЭМ

ТД 1976

Установка однорядного блока со светильниками типов НОГЛ-1×80, НОГЛ-2×80, НОДЛ-1×40 на Г-образных стойках

Выпуск 1 | Лист 16

А–А

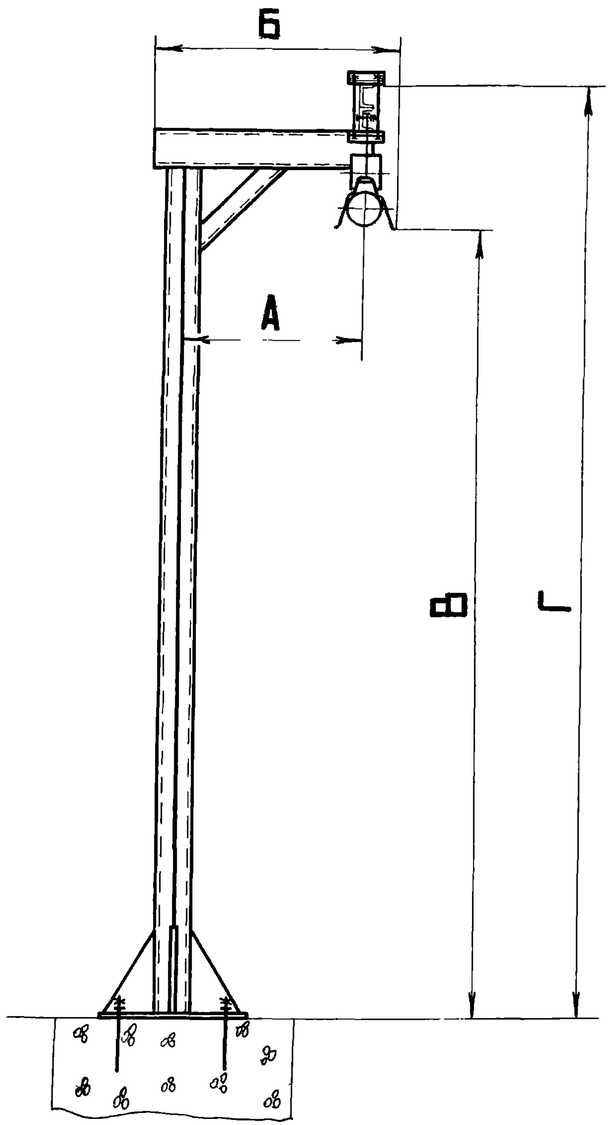

Размеры в мм

Исполн.	Тип светильника	Кол. светильн. на блоке	А	Б	В	Г	Общая масса кг
1	НОГЛ-1×80	3		805	2678		222,44
2	НОГЛ-2×80	3	600	857	2563	3160	252,44
3	НОДЛ-1×40	4		805	2678		228,40
4	НОГЛ-1×80	3		1405	3678		256,46
5	НОГЛ-2×80	3	1200	1457	3563	4160	295,46
6	НОДЛ-1×40	4		1405	3678		271,42

При монтаже блоков однорядных с светильниками типа НОГЛ за исполнением 3 всегда следует установка блока исполнения 7, а за исполнением 4 - исполнения 8.

Кол. на исполнение 1	2	3	4	5	6	Поз.	Наименование	Обозначение, сортамент	Технические данные, размеры	Общая масса	Примечание
1	—	—	1	—	—	1	Блок однорядный	лист 24	исполн. 3;7	90,16	
—	1	—	—	1	—	1	Блок однорядный	лист 24	исполн. 4;8	120,16	
—	—	1	—	—	1	1	Блок однорядный	лист 28	исполн. 2	96,12	
1	1	1	—	—	—	2	Стойка Г-образная	лист 50	исполн. 1	127,19	
—	—	—	1	1	1	2	Стойка Г-образная	лист 50	исполн. 2	173,21	
1	1	1	1	1	1	3	Основание	лист 33	исполн. 4	2,47	
1	1	1	1	1	1	4	Хомут	лист 34	исполн. 2	0,64	
2	2	2	2	2	2	5	Хомут	лист 35	исполн 2	1,98	

Масштаб 1:20 | Масса — | Дата выпуска

Изм. | Лист | Кол.изм. | Подп. | Дата

Проверил Целищев | Нач. отдела Блинников

КО ВНИИПЭМ

ТД 1976

Установка однорядного блока со светильниками типов НОГЛ-1×80, НОГЛ-2×80, НОДЛ-1×40 на Г-образных стойках

Выпуск 1 | Лист 17

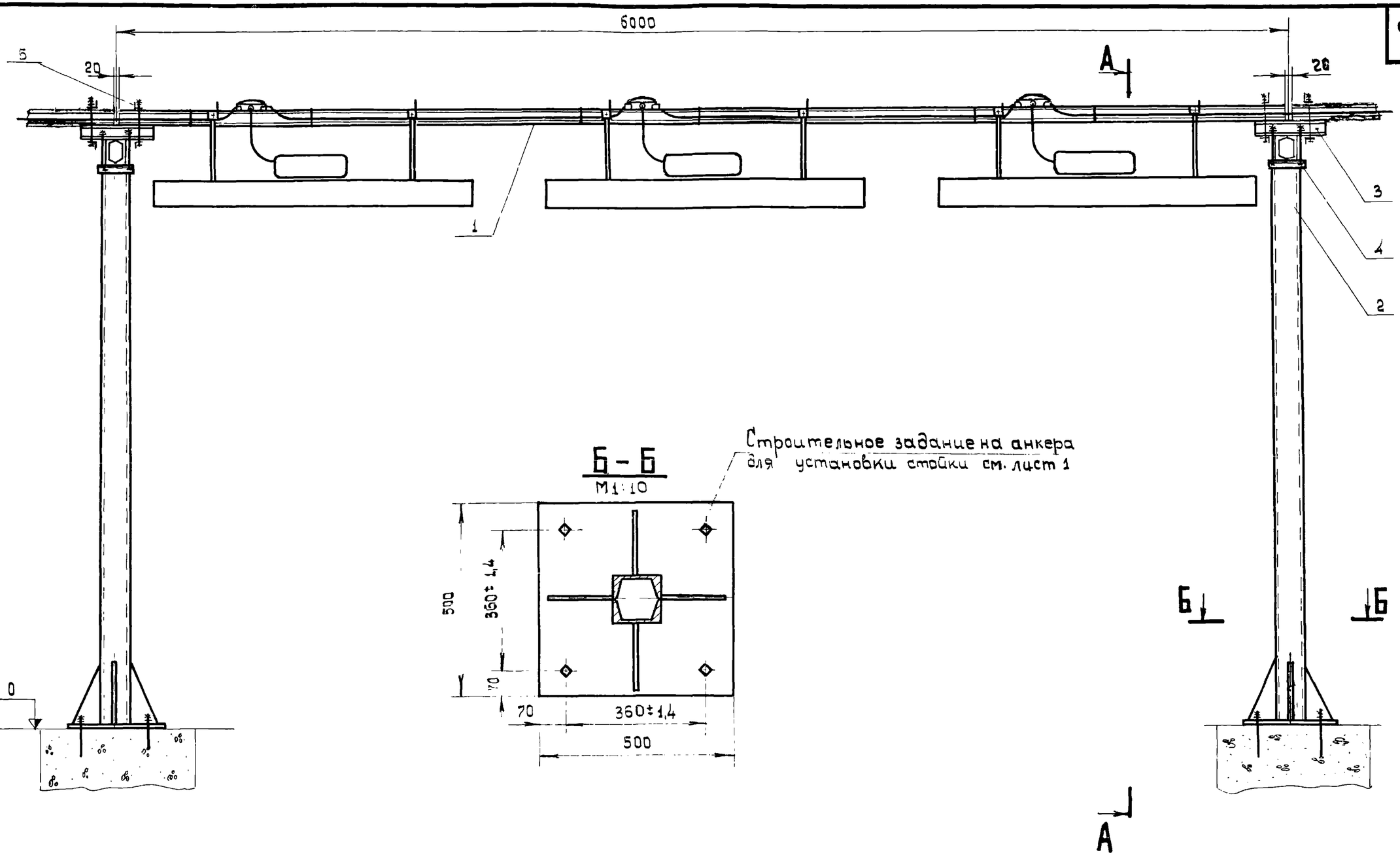

Данный лист читать совместно с листом 19.

Разработал	Назарова		Дата
Проверил	Целищев		Подп.
Нач. отдела	Блинников		Кол.изм.
			Лист
			Изм.
Стадия	Масштаб	Масса	Дата выпуска
Р.Ч.	1:20	—	

КО ВНИИЭМ

ТД 1976

Установка двухрядного блока со светильниками типов НОГЛ-1×80, НОГЛ-2×80, НОДЛ-1×40 на Г-образных стойках

Выпуск	Лист
1	18

А - А

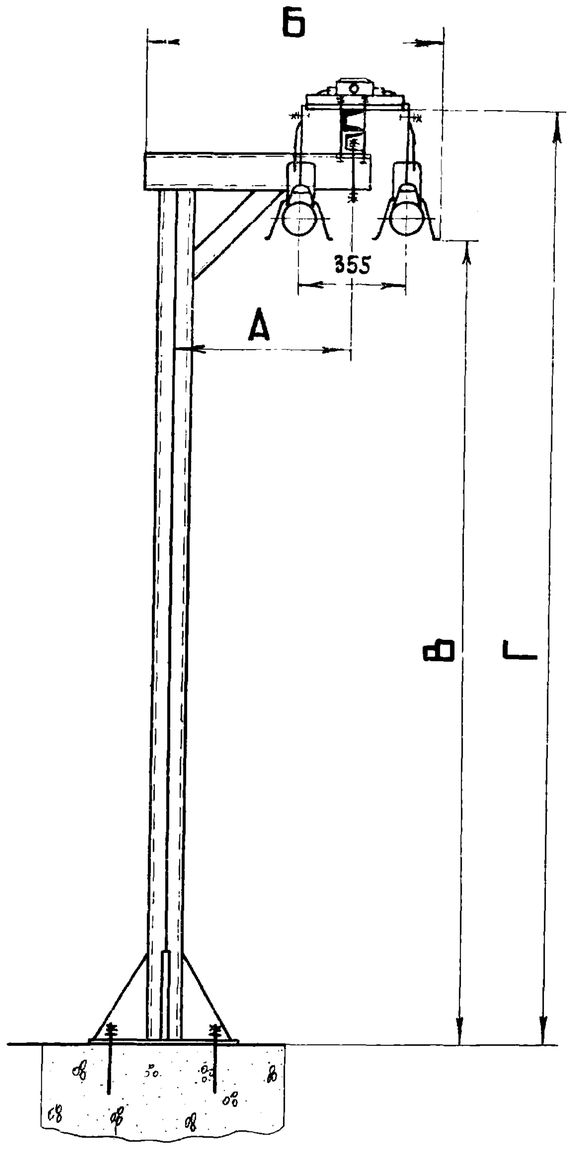

Размеры в мм

Исполн.	Тип светильника	Кол. свет. на блоке	А	Б	В	Г	Общая масса, кг
1	НОГЛ-1×80	6		981	2846		296,10
2	НОГЛ-2×80	6	600	1034	2831	3240	356,10
3	НОДЛ-1×40	8		981	2846		307,54
4	НОГЛ-1×80	6		1581	3846		339,12
5	НОГЛ-2×80	6	1200	1634	3831	4240	399,12
6	НОДЛ-1×40	8		1581	3846		350,56

Кол. на исполнение 1	2	3	4	5	6	Поз	Наименование	Обозначение, сортамент	Технические данные, размеры	Общая масса	Примечание
1	—	—	1	—	—	1	Блок двухрядный	лист 26	исполн. 3	158,70	
—	1	—	—	1	—	1	Блок двухрядный	лист 26	исполн. 4	218,70	
—	—	1	—	—	1	1	Блок двухрядный	лист 30	исполн. 2	170,14	
1	1	1	—	—	—	2	Стойка Г-образная	лист 50	исполн 1	127,19	
—	—	—	1	1	1	2	Стойка Г-образная	лист 50	исполн. 2	170,21	
1	1	1	1	1	1	3	Основание	лист 33	исполн. 5	4,16	
1	1	1	1	1	1	4	Хомут	лист 34	исполн. 3	1,53	
2	2	2	2	2	2	5	Хомут	лист 35	исполн. 3	4,52	

Установка двухрядного блока со светильниками типов НОГЛ-1-80, НОГЛ-2×80, НОДЛ-1×40 на Г-образных стойках

ТД 1976

Выпуск 1 | Лист 19

Дата | Подп. | Кол.уч. | Лист | Изм. | 1:20 | Масштаб | Масса | Дата выпуска | Целищев | Блинчиков | Проверил | Нач. отдела

КО ВНИИПЭМ

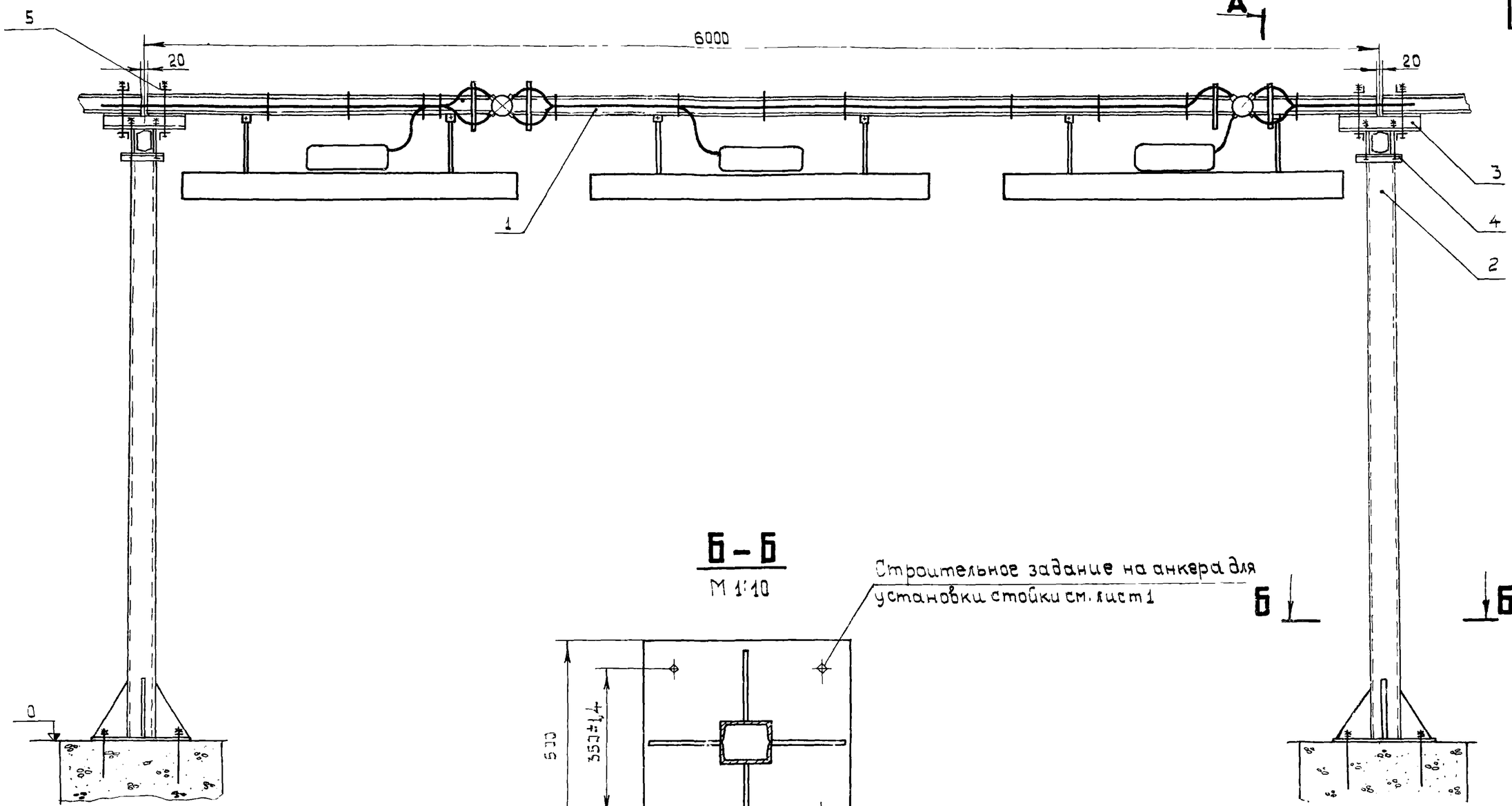

Б – Б
М 1:10

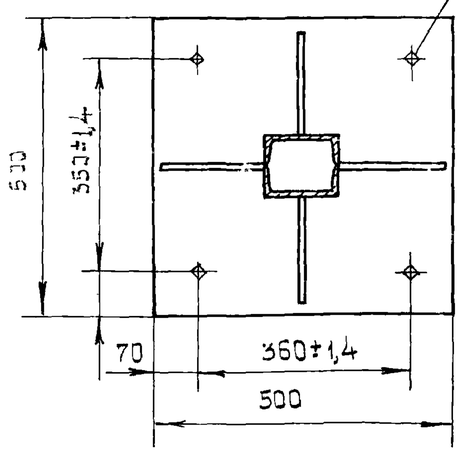

Данный лист читать совместно с листом 21

Разработал	Тужиков		Дата
Проверил	Целищев		Подп.
Нач. отдела	Злыгостев		Инв. № подл.
			Лист
			Изм.
Р.Ч. 1:20			
Стадия	Масштаб	Масса	Дата выпуска

КО ВНИИПЕМ

ТД 1976

Установка одноярдного блока со светильниками типов НОГЛ-1×80, НОГЛ-2×80, НОДЛ-1×40 на Т-образных стойках

Выпуск	Лист
1	20

А–А

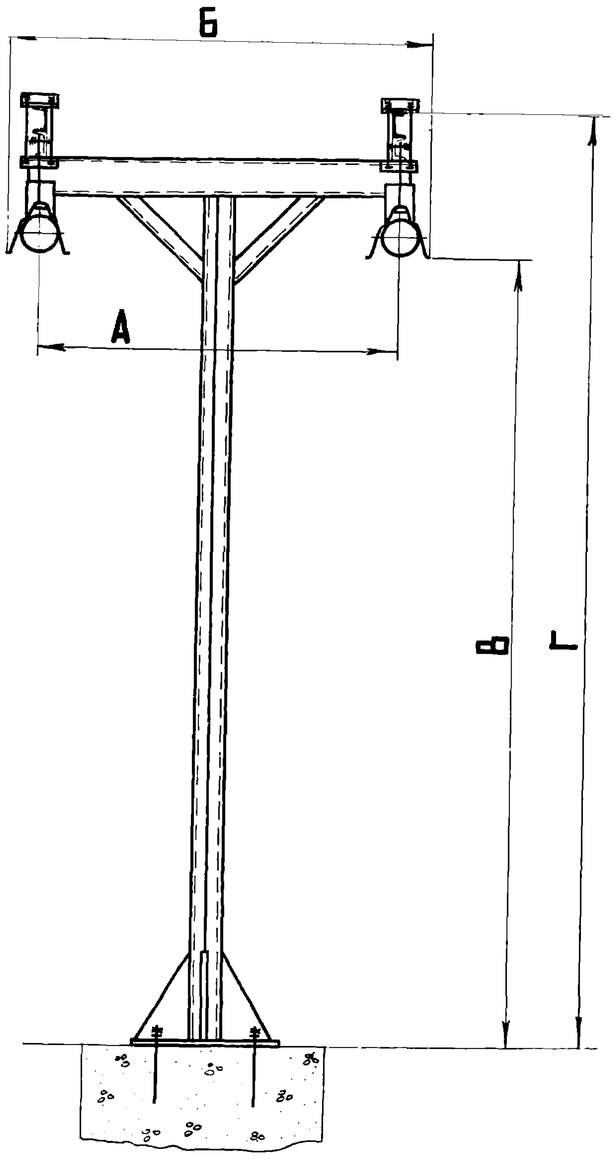

Размеры в мм

Исполн.	Тип светильника	Кол светильников в блоке	А	Б	В	Г	Общая масса, кг
1	НОГЛ-1×80	6		1405	2678		332,50
2	НОГЛ-2×80	6	1200	1510	2663	3160	392,50
3	НОДЛ-1×40	8		1405	2678		344,42
4	НОГЛ-1×80	6		2605	3678		395,94
5	НОГЛ-2×80	6	2400	2710	3663	4160	455 34
6	НОДЛ-1×40	8		2605	3678		407,86

При монтаже блоков однорядных со светильниками типа НОГЛ за исполнением 3 всегда следует установка блока исполнения 7, а за исполнением 4 - исполнения 8

Кол.на исполнение						Поз.	Наименование	Обозначение, сортамент	Технические данные, размеры	Общая масса	Примечание
1	2	3	4	5	6						
2	—	—	2	—	—	1	Блок однорядный	лист 24	исполн 3;7	180,3	
—	2	—	—	2	—	1	Блок однорядный	лист 24	исполн 4;8	240,3	
—	—	2	—	—	2	1	Блок однорядный	лист 28	исполн. 2	192,3	
1	1	1	—	—	—	2	Стойка Т-образная	лист 51	исполн. 1	143,0	
—	—	—	1	1	1	2	Стойка Т-образная	лист 51	исполн. 2	206,4	
2	2	2	2	2	2	3	Основание	лист 33	исполн. 4	4,94	
2	2	2	2	2	2	4	Хомут	лист 34	исполн. 2	1,28	
4	4	4	4	4	4	5	Хомут	лист 35	исполн. 2	2,96	

Установка однорядного блока из светильников типов НОГЛ-1×80, НОГЛ-2×80, НОДЛ-1×40 на Т-образных стойках

ТД 1976

Выпуск 1 | Лист 21

Дата | Подп. | Кол.уч. | Лист | Изм. | Р.М. 1:20

Стадия | Масштаб | Масса | Дата выпуска

Разработал Целищев | Проверил Блинников | Нач.отдела

КО ВНИИПЭМ

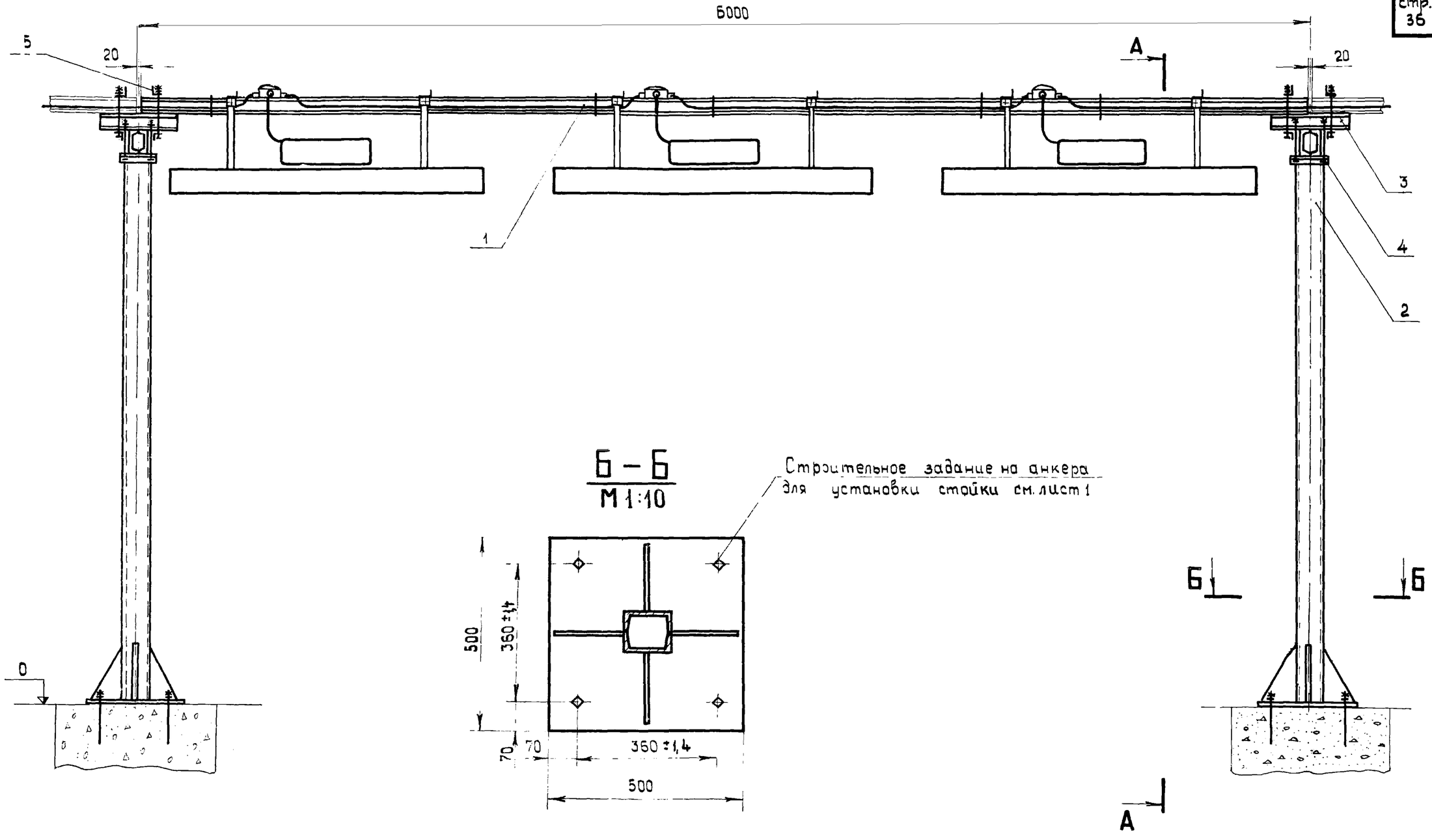

Данный лист читать совместно с листом 23.

Разработал	Костюнчева		
Проверил	Целищев		
Нач. отдела	Блинчиков		
Стадия	Масштаб	Масса	Дата выпуска
Р.Ч.	1:20	—	
Изм.	Лист	Кол. изм.	Подп.	Дата

КО ВНИИПЕМ

ТД 1976

Установка двухрядного блока со светильниками типов НОГЛ-1×80, НОГЛ-2×80, НОДЛ-1×40 на Т-образных стойках

Выпуск	Лист
1	22

А – А

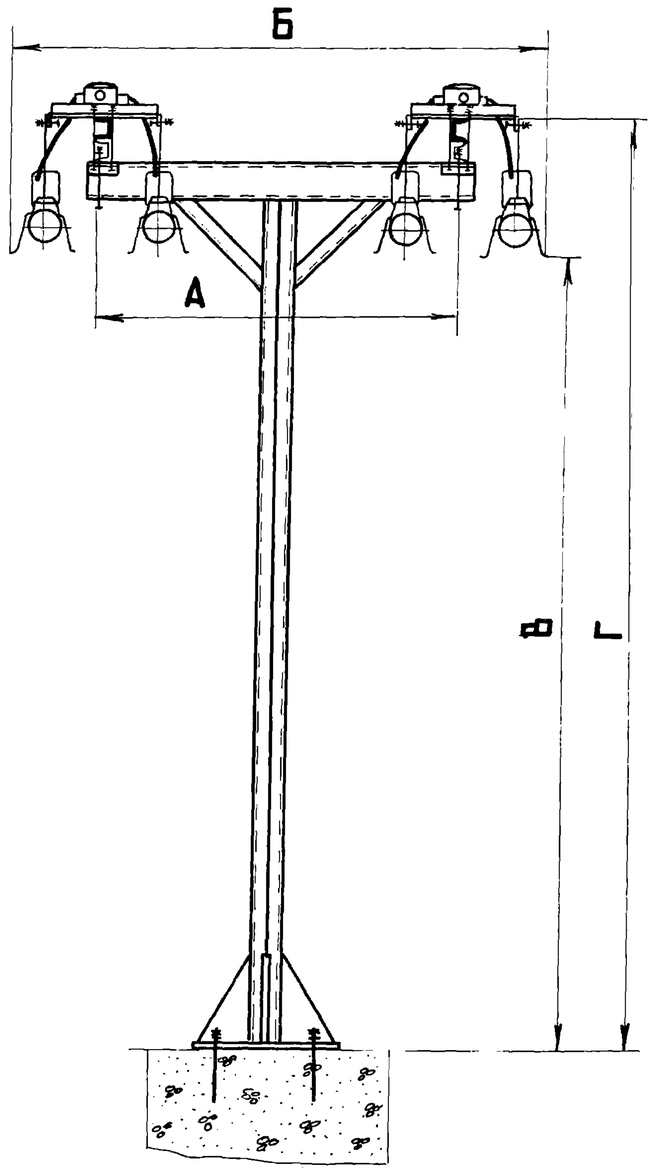

Размеры в мм

Исполн	Тип светильника	Кол. светил. на блоке	А	Б	В	Г	Общая масса, кг
1	НОГЛ-1×80	6		1760	2846		480,82
2	НОГЛ-2×80	6	1200	1865	2831	3240	600,82
3	НОДЛ-1×40	8		1760	2846		503,70
4	НОГЛ-1×80	6		2960	3846		534,26
5	НОГЛ-2×80	6	2400	3065	3831	4240	654,26
6	НОДЛ-1×40	8		2960	3846		557,14

Кол. на исполнение						Поз	Наименование	Обозначение, сортамент	Технические данные, размеры	Общая масса	Примечание
1	2	3	4	5	6						
2	—	—	2	—	—	1	Блок двухрядный	лист 26	исполн.3	317,4	
—	2	—	—	2	—	1	Блок двухрядный	лист 26	исполн.4	437,4	
—	—	2	—	—	2	1	Блок двухрядный	лист 30	исполн.2	340,3	
1	1	1	—	—	—	2	Стойка Т-образная	лист 51	исполн.1	143,0	
—	—	—	1	1	1	2	Стойка Т-образная	лист 51	исполн.2	206,4	
2	2	2	2	2	2	3	Основание	лист 33	исполн.5	8,32	
2	2	2	2	2	2	4	Хомут	лист 34	исполн.3	3,06	
4	4	4	4	4	4	5	Хомут	лист 35	исполн.3	9,04	

Разработал Челищев
Проверил
Нач. отдела Блинников
Масштаб 1:20
Масса —
Дата выпуска
Инженер
Изм. Лист Кол.изм. Подп. Дата

ТД 1976

Установка двухрядного блока со светильниками типов НОГЛ-1×80, НОГЛ-2×80, НОДЛ-1×40 на Т-образных стойках

Выпуск 1 Лист 23

КО ВНИИЛЕМ

исполн. 1÷4

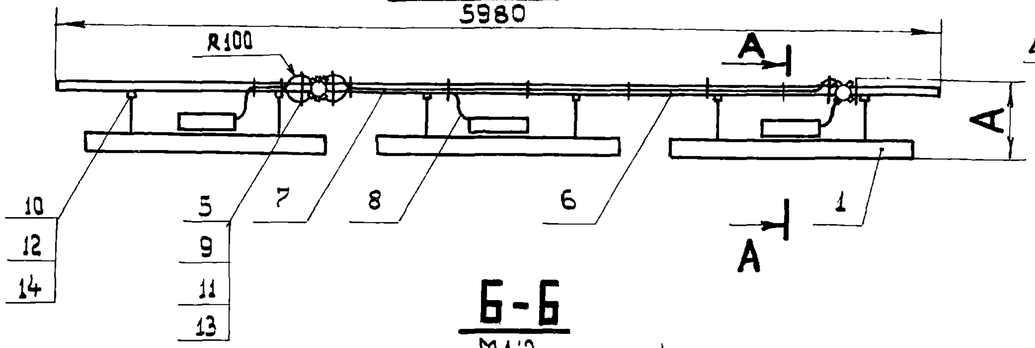

исполн. 5÷8

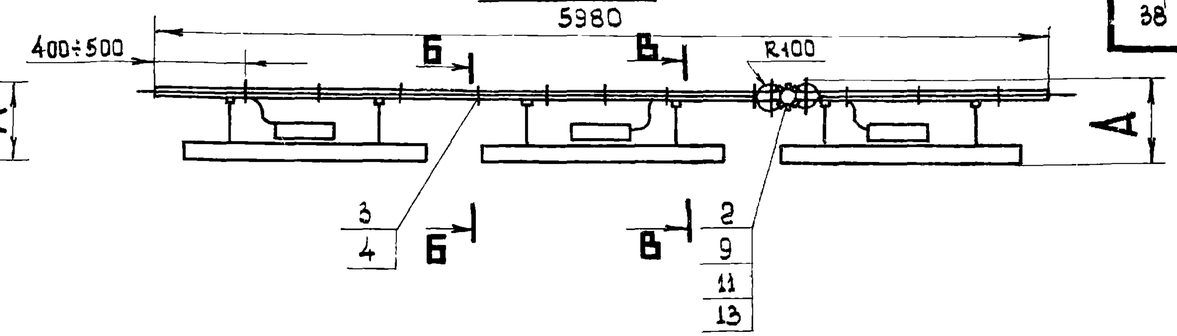

А-А
М1:10

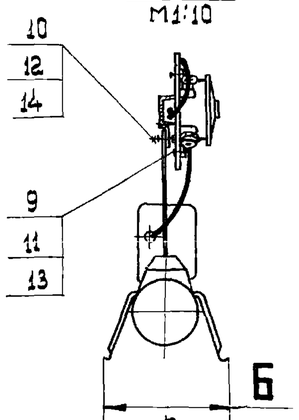

Б-Б
М1:2

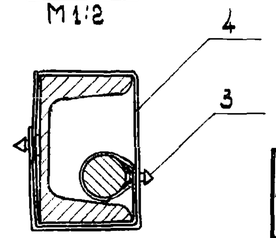

В-В
М1:2

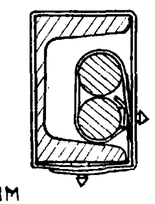

Размеры в мм

Исполн.	А	Б	Общая масса, кг
1	540	205	78,08
2	555	310	121,31
3	555	205	77,88
4	570	310	121,11
5	340	205	72,53
6	555	310	120,76
7	555	205	77,33
8	570	310	120,56

Недостающие резиновые кольца в ответвительных коробках для уплотнения кабелей, изготавливать по образцу колец заводской поставки.

Количество на исполнение 1	2	3	4	5	6	7	8	Поз.	Наименование	Обозначение сортамент	Технические данные, размеры	Общая масса	Примечание
3	—	3	—	3	—	3	—	1	Светильник	НОГЛ-1×80		45,0	
—	3	—	3	—	3	—	3	1	Светильник	НОГЛ-2×80		75,0	
2	2	2	2	1	1	1	1	2	Коробка ответвительная	У409			
22	22	22	22	22	22	22	22	3	Кнопка	К227			ЦЗД ГЭМ
14	14	14	14	—	—	—	—	4	Лента	К226	L = 310		ЦЗД ГЭМ
—	—	—	—	14	14	14	14	4	Лента	К226	L = 390		ЦЗД ГЭМ
8	8	8	8	4	4	4	4	5	Скоба	К730			ЦЗД ГЭМ
1	—	—	—	1	—	—	—	6	Конструкция	лист 25	исполн $\frac{1}{2}$		
—	1			—	1								
—	—	1	—	—	—	1	—	6	Конструкция	лист 25	исполн. $\frac{3}{4}$		
		—	1			—	1						
По	п	р	о	е	к	т	у	7	Кабель	по проекту			
1	1	1	1	1	1	1	1	8	Кабель	КРПГ3×1,5	L = 6000	2,1	отрезать после замера
20	20	20	20	10	10	10	10	9	Винт ГОСТ 17473-72	М5×15			
6	6	6	6	6	6	6	6	10	Болт ГОСТ 7798-70	М8×20			
20	20	20	20	10	10	10	10	11	Гайка ГОСТ 5915-70	М5			
6	6	6	6	6	6	6	6	12	Гайка ГОСТ 5915-70	М8			
20	20	20	20	10	10	10	10	13	Шайба ГОСТ 11371-68	5			
6	6	6	6	6	6	6	6	14	Шайба ГОСТ 11371-68	8			

Изм.	Лист	Кол.-изм.	Подп.	Дата

Р.Ч. 1:20 —
Стадия
Масштаб
Масса
Дата выпуска

Разработал Костянчиков
Проверил Целищев
Нач. отдела Блинчиков

КО ВНИИПЭМ

ТД 1976

Блок однорядный

Выпуск 1 | Лист 24

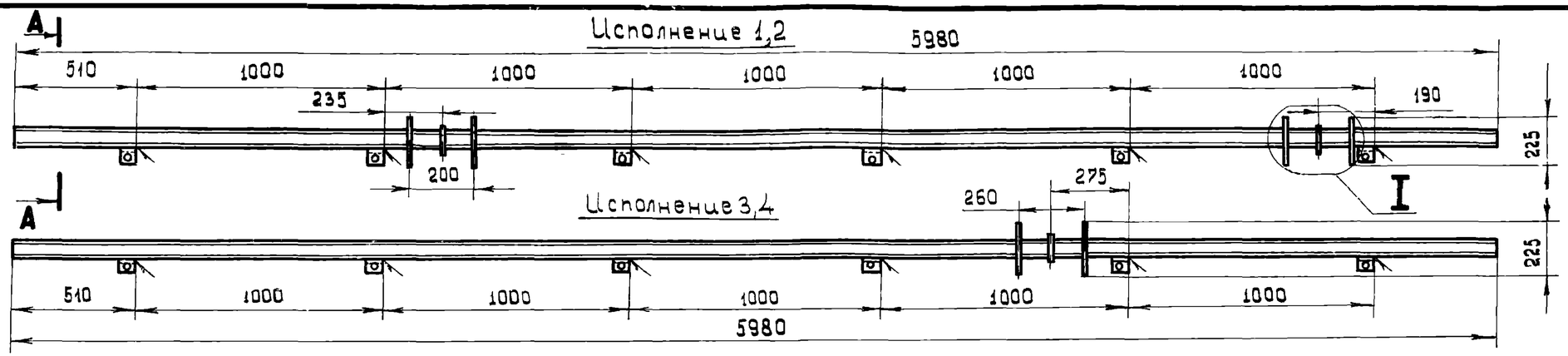

А-А
М 1:2

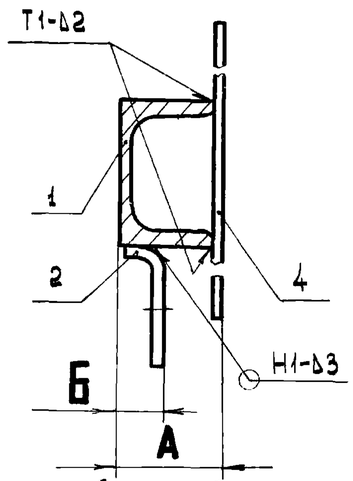

Дет. поз. 2
М 1:2

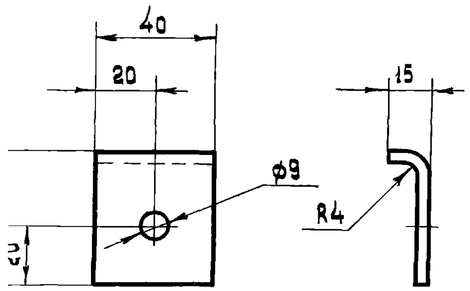

I
М 1:4

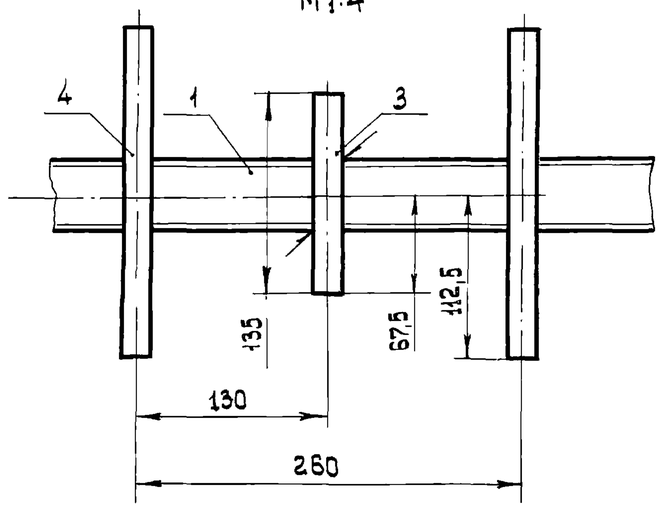

Дет. поз. 3;4
М 1:2

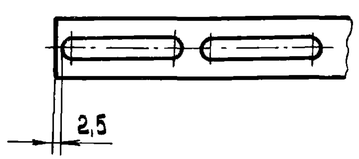

Размеры в мм

Исполн.	А	Б	Общая масса, кг
1	35	17	29,88
2	43	22	43,11
3	35	17	29,68
4	43	22	42,91

Сварные швы по ГОСТ 5264-69.

Кол. на исполн. 1	2	3	4	Поз.	Наименование	Обозначение, сортамент	Технические данные, размеры	Общая масса	Примечание
1	—	1	—	1	Швеллер ГОСТ 8240-72	№ 5	L = 5980	29,03	
—	1	—	1	1	Швеллер ГОСТ 8240-72	№ 8	L = 5980	42,26	
6	6	6	6	2	Полоса ГОСТ 103-76	4×40	L = 55	0,42	
2	2	1	1	3	Полоса монтажная	К202	L = 135		
4	4	2	2	4	Полоса монтажная	К202	L = 225		

Дата | Подп. | Кол.уч. | Лист | Изм. | 1:20 | Масштаб | Масса | Дата выпуска | Разработал Блинников | Нач. отдела Шведов

КО ВНИИЭМ

ТД 1976

Конструкция

Выпуск 1 | Лист 25

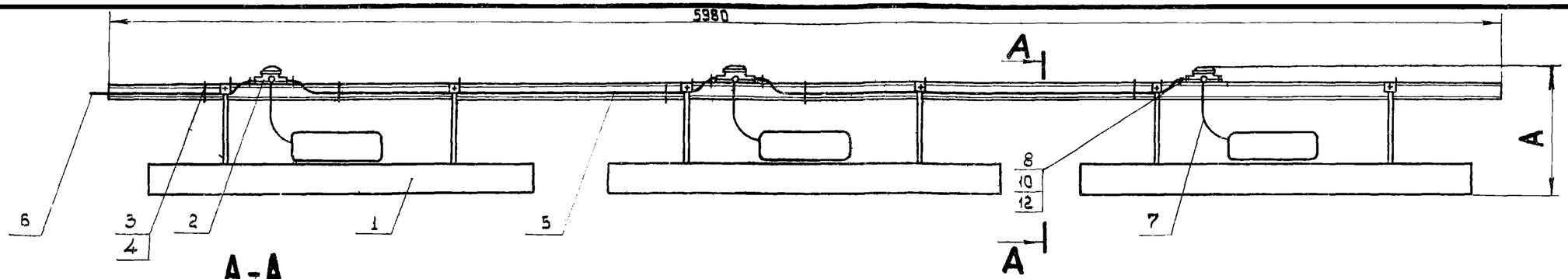

А-А

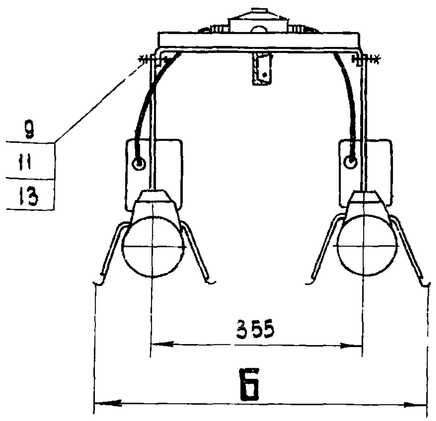

Размеры в мм

Исполнение	А	Б	Общая масса, кг
1	459	560	125,53
2	474	665	185,53
3	459	560	158,70
4	474	665	218,70

Недостающие резиновые кольца в ответвительных коробках для уплотнения кабелей изготавливать по образцу колец заводской поставки.

Кол. на исполнение 1	2	3	4	Поз.	Наименование	Обозначение, сортамент	Технические данные, размеры	Общая масса	Примечание
6	—	6	—	1	Светильник	НОГЛ-1×80		90,0	
—	6	—	6	1	Светильник	НОГЛ-2×80		150,0	
3	3	3	3	2	Коробка ответвительная	У409		1,59	
5	5	5	5	3	Кнопка	К227			Изд. ГЭМ
5	5	—	—	4	Лента	К226	L=310		Изд. ГЭМ
—	—	5	5	4	Лента	К226	L=530		Изд. ГЭМ
1	1	—	—	5	Конструкция	лист 27	исполн. 1	32,86	
—	—	1	1	5	Конструкция	лист 27	исполн. 2	66,03	
по	проекту			6	Кабель	по проекту			
6	6	6	6	7	Кабель	КРПГ 3×1,5	L=900	1,08	
6	6	6	6	8	Винт ГОСТ 17473-72	М5×18			
12	12	12	12	9	Болт ГОСТ 7798-70	М8×20			
6	6	6	6	10	Гайка ГОСТ 5915-70	М5			
12	12	12	12	11	Гайка ГОСТ 5915-70	М8			
6	6	6	6	12	Шайба ГОСТ 11371-68	5			
12	12	12	12	13	Шайба ГОСТ 11371-68	8			

Дата | Подп. | Кол.уч. | Лист | Изм. | Р.ч. 1:20 | Стадия | Масштаб | Масса | Дата выпуска

Разработал Костюничева | Проверил Целиков | Нач. отдела Блинников

КО ВНИИЭМ

ТД 1976

Блок двухрядный

Выпуск 1 | Лист 26

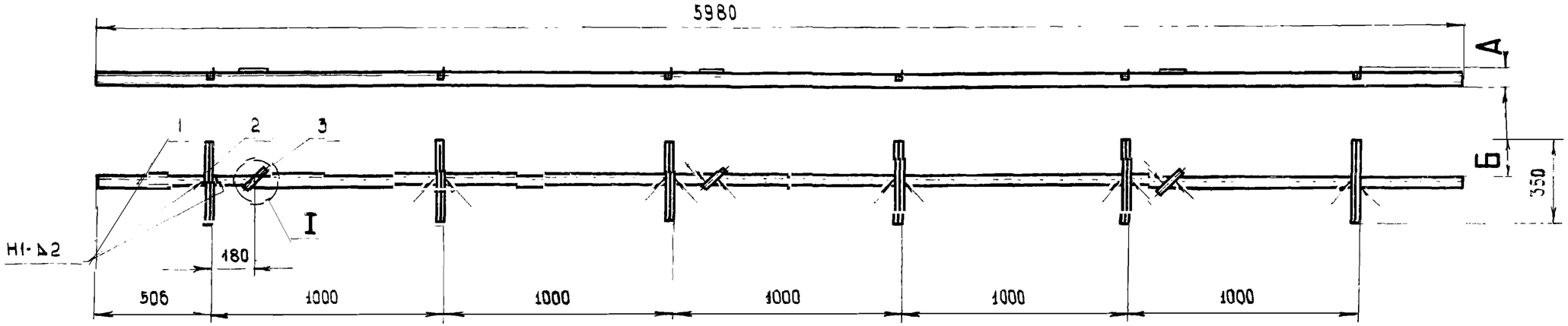

Дет. поз 2
М 1:5

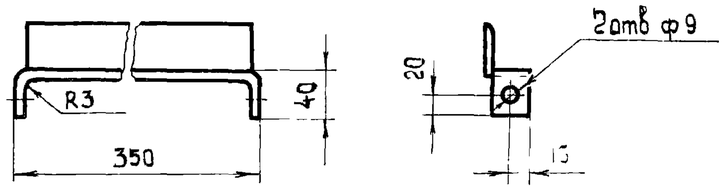

Дет. поз. 3
М 1:20

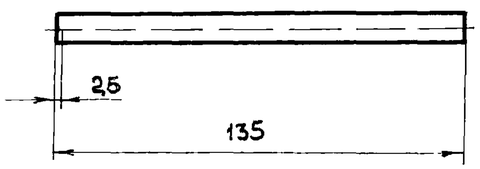

I
М 1:10

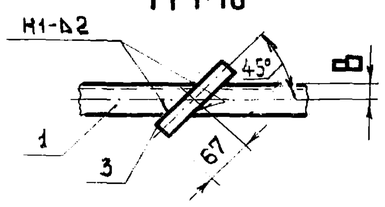

Размеры в мм

Исполнение	А	Б	В	Общая масса, кг
1	82	159	16	32,86
2	152	149	26	66,03

Сварные швы по ГОСТ 5264-69.

Кол. на исполн. 1	Кол. на исполн. 2	Поз.	Наименование	Обозначение, сортамент	Технические данные, размеры	Общая масса	Примечание
1	—	1	Швеллер ГОСТ 8240-72	№5	L = 5980	29,03	
—	1	1	Швеллер ГОСТ 8240-72	№12	L = 5980	62,20	
6	6	2	Уголок ГОСТ 8509-72	32×32×3	L = 420	3,68	
3	3	3	Полоса монтажная	К202	L = 135	0,15	Изд. ГЭМ

Дата | Подп. | Кол.уч. | Лист | Изм.

Р.Ч. 1:20 | Стадия | Масштаб | Масса | Дата выпуска

Разработал Костюнчева | Проверил Целитев | Нач. отдела Блинников

КО ВНИИЭМ

ТД 1976

Конструкция

Выпуск 1 | Лист 27

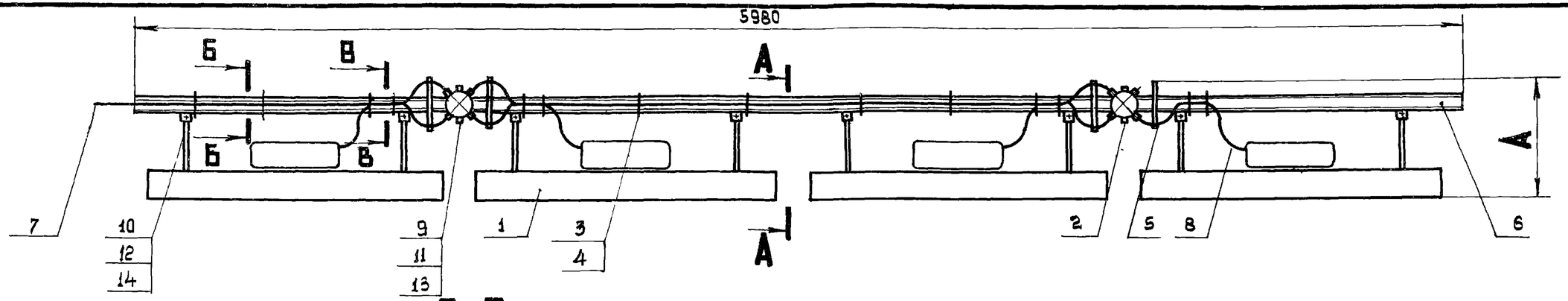

А-А
М1:10

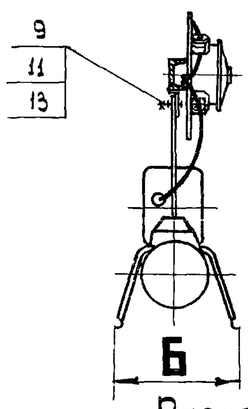

Б-Б
М1:2

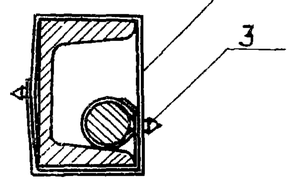

В-В
М1:2

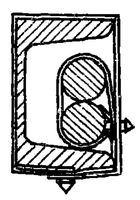

Размеры в мм

Исполн.	А	Б	Общая масса, кг
1	540	205	83,84
2	555	205	97,07

Недостающие резиновые кольца в ответвительных коробках для уплотнения кабелей изготавливать по образцу колец заводской поставки.

Кол. на исполн. 1	Кол. на исполн. 2	Поз.	Наименование	Обозначение, сортамент	Технические данные, размеры	Общая масса	Примечание
4	4	1	Светильник	НОДЛ-1×40		50,0	
2	2	2	Коробка ответвительная	У409		1,06	
14	14	3	Кнопка	К227			Изд ПЭМ
14		4	Лента	К226	L = 310		Изд. ПЭМ
	14	4	Лента	К226	L = 390		Изд. ПЭМ
8	8	5	Скоба	К930		0,04	
1	–	6	Конструкция	лист29	исполн.1	29,94	
–	1	6	Конструкция	лист29	исполн.2	43,17	
по проекту		7	Кабель	По проекту			
4	4	8	Кабель	КРПГЭ×1,5	L=1500	2,80	Отрезать после замера
20	20	9	Винт ГОСТ 17473-72	М5×15			
8	8	10	Болт ГОСТ 7798-70	М8×20			
20	20	11	Гайка ГОСТ 5915-70	М5			
8	8	12	Гайка ГОСТ 5915-70	М8			
20	20	13	Шайба ГОСТ 11371-68	5			
8	8	14	Шайба ГОСТ 11371-68	8			

Разработал	Костюнчева		Дата
Проверил	Целищев		Подп.
Нач. отдела	Блинников		Кол.изм.
			Лист
			Изм.
Стадия	Масштаб	Р.Ч.	
	1:20	—	
Масса			
Дата выпуска			

КО ВНИИПЭМ

ТД 1976

Блок однорядный

Выпуск 1 | Лист 28

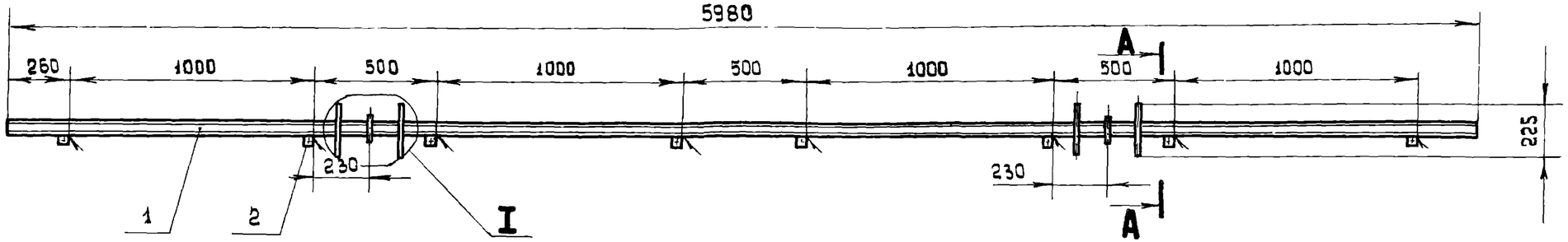

А – А
М 1:2

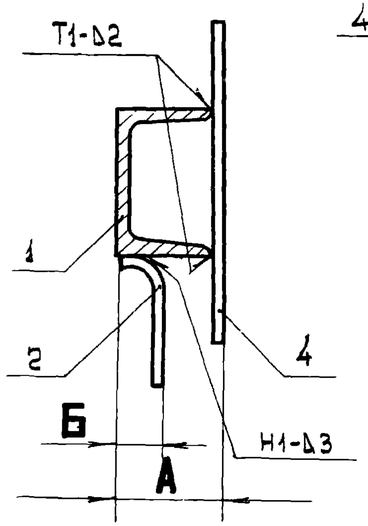

I
М1:4

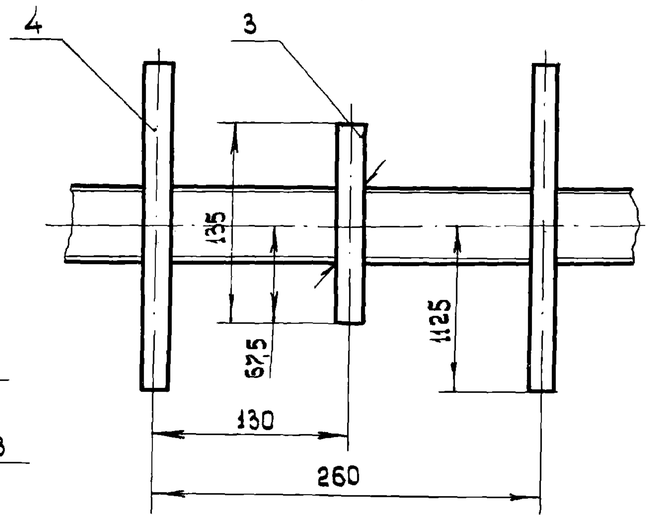

Исполн.	А, мм	Б, мм	Общая масса, кг
1	35	17	29,94
2	43	22	43,17

Сварные швы по ГОСТ 5264-69.

Дет. поз.2
М 1:2

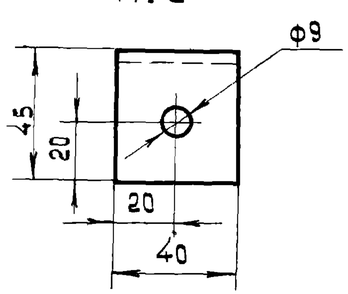

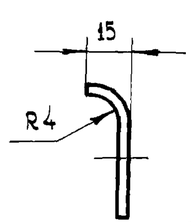

Дет. поз.3
М 1:2

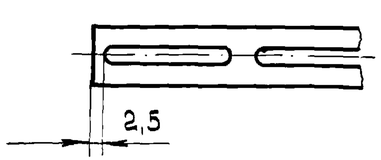

Кол. на исполн. 1	Кол. на исполн. 2	Поз	Наименование	Обозначение, сортамент	Технические данные, размеры	Общая масса	Примечание
1	—	1	Швеллер ГОСТ 8240-72	№5	L = 5980	29,03	
—	1	1	Швеллер ГОСТ 8240-72	№8	L = 5980	42,26	
8	8	2	Полоса ГОСТ 103-76	4×40	L = 55	0,55	
4	4	3	Полоса монтажная	К202	L = 135	0,20	Изд. ГЭМ
2	2	4	Полоса монтажная	К202	L = 225	0,16	Изд. ГЭМ

Дата | Подп. | Кол.уч. | Лист | Изм.
Стадия | Масштаб 1:1 | Масса | Дата выпуска
Разработал Постникова | Проверил Целищев | Нач.отдела Блинчиков

КО ВНИИПЭМ

ТП 1976

Конструкция

Выпуск 1 | Лист 29

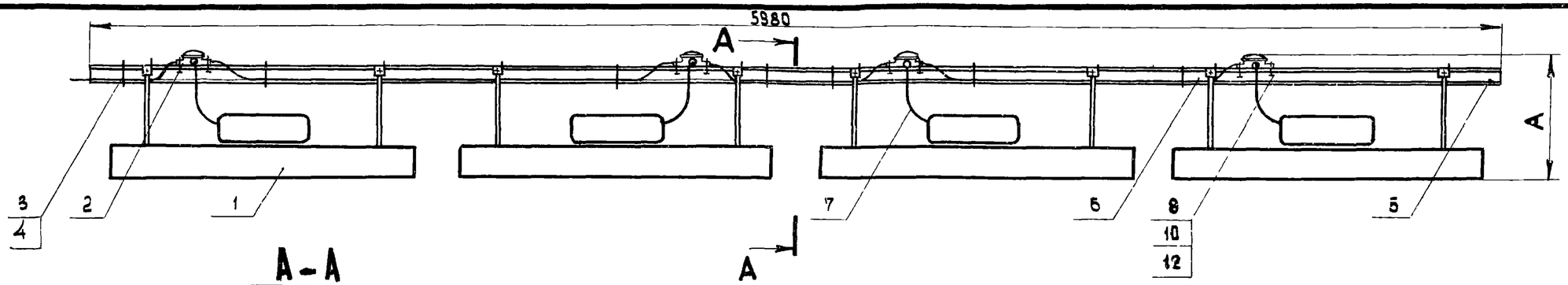

А–А
М 1:10

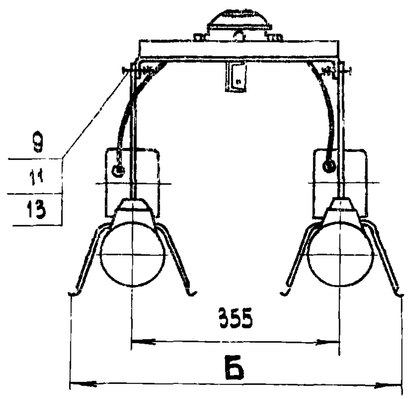

Размеры в мм

Исполнение	А	Б	Общая масса, кг
1	459	560	136,97
2	459	560	170,14

Недостающие резиновые кольца в ответвительных коробках для уплотнения кабелей изготавливать по образцу колец заводской поставки

Кол на исполн. 1	Кол на исполн. 2	Поз.	Наименование	Обозначение, сортамент	Технические данные, размеры	Общая масса	Примечание
8	8	1	Светильник	НОДЛ-1×40		100,0	
4	4	2	Коробка ответвительная	У409		2,12	
7	7	3	Кнопка	К227			Цзд. ГЗМ
7	–	4	Лента	К226	L=310		Цзд. ГЗМ
–	7	4	Лента	К226	L=530		Цзд. ГЗМ
1	–	5	Конструкция	лист 31	исполн.1	34,13	
–	1	5	Конструкция	лист 31	исполн.2	67,30	
по проекту		6	Кабель	по проекту			
8	8	7	Кабель	КРПГ 3×1,5	L=900	0,72	
8	8	8	Винт ГОСТ 17473-72	М5×18			
16	16	9	Болт ГОСТ 7798-70	М8×20			
8	8	10	Гайка ГОСТ 5915-70	М5			
16	16	11	Гайка ГОСТ 5915-70	М8			
8	8	12	Шайба ГОСТ 11371-68	5			
16	16	13	Шайба ГОСТ 11371-68	8			

Блок двухрядный

ТП 1976

Выпуск 1 | Лист 30

Стадия	Масштаб	Масса	Дата выпуска	Разработал	Костюнчева
Р.ч.	1:20	–		Проверил	Целищев
				Нач.отдела	Блинчиков

Изм. | Лист | Кол.изм. | Подп. | Дата

КО ВНИИПЕМ

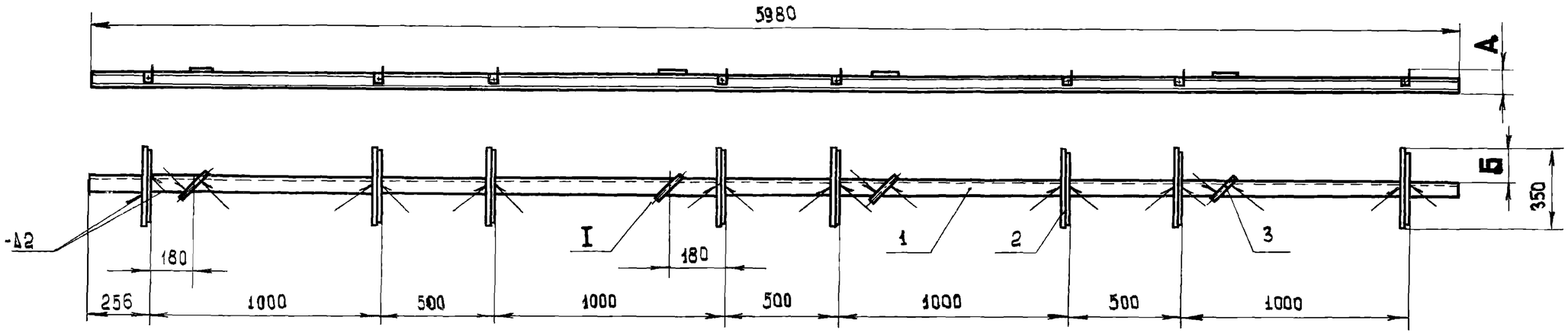

Дет. поз. 2

М1:5

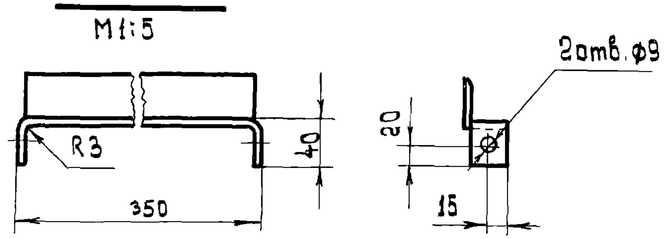

Дет. поз. 3

М 1:2

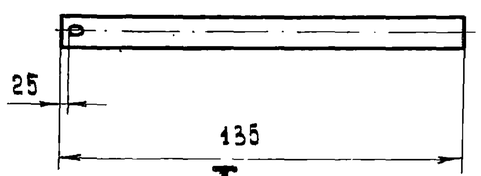

I

М1:10

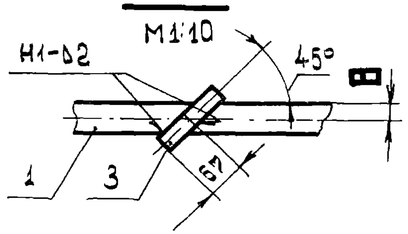

Размеры в мм

Исполнение	А	Б	В	Общая масса, кг
1	82	159	16	34,13
2	152	149	26	67,30

Сварные швы по ГОСТ 5264-69.

Кол на исполн 1	Кол на исполн 2	Поз.	Наименование	Обозначение, сортамент	Техническая данные, размеры	Общая масса	Примечание
1	–	1	Швеллер ГОСТ 8240-72	№5	L=5980	29,03	
–	1	1	Швеллер ГОСТ 8240-72	№12	L=5980	62,20	
8	8	2	Уголок ГОСТ 8509-72	32×32×3	L=420	4,90	
4	4	3	Полоса монтажная	К202	L=135	0,20	Цзд. ГЭМ

Разработал	Костюничева		Дата
Проверил	Целищев		Подп.
Нач. отдела	Блинчиков		Кол. изм.
			Лист
			Изм.
Стадия	Р	Ч	
Масштаб	1:1		
Масса			
Дата выпуска			

Согласовано

КО ВНИИПЭМ

ТП 1976

Конструкция

Выпуск 1

Лист 31

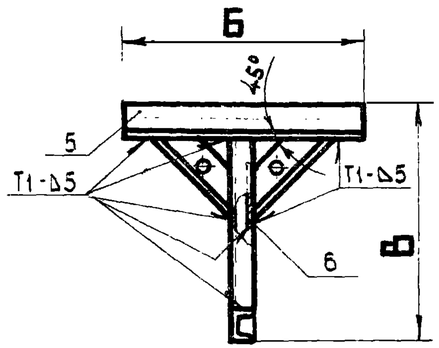

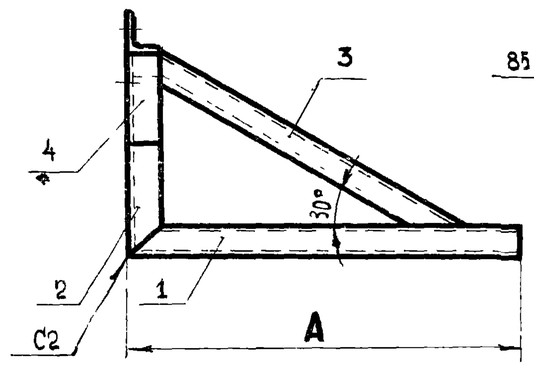

Дет. поз. 3 исполн.1

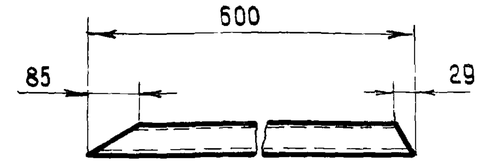

Дет. поз.3 исполн.2

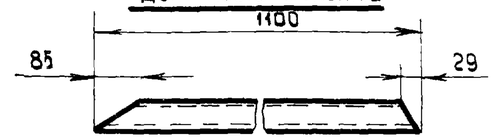

Размеры в мм

Исполнение	А	Б	В	L	Общая масса, кг
1	650	550	400	252	11,74
2	1250	850	650	350	20,88

Дет. поз. 5 исполн.1

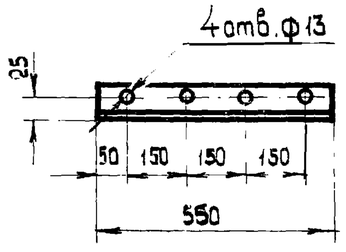

Дет. поз.5 исполн.2

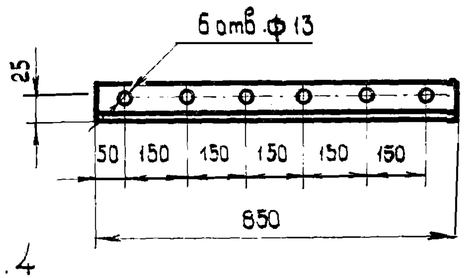

Дет. поз. 4

М 1:5

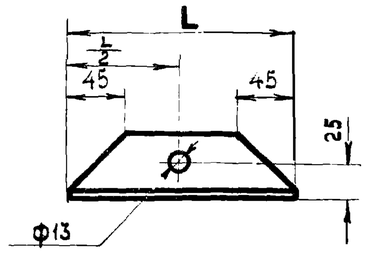

Сварные швы по ГОСТ 5264-69

Кол. исполнен. 1	Кол. исполнен. 2	Поз.	Наименование	Обозначение сортамент	Технические данные, размеры	Общая масса	Примечание
1	—	1	Швеллер ГОСТ 8240-72	№5	L = 550	3,15	
—	1	1	Швеллер ГОСТ 8240-72	№5	L = 1250	6,00	
1	—	2	Швеллер ГОСТ 8240-72	№5	L = 350	1,60	
—	1	2	Швеллер ГОСТ 8240-72	№5	L = 600	2,90	
1	—	3	Швеллер ГОСТ 8240-72	№5	L = 600	2,90	
—	1	3	Швеллер ГОСТ 8240-72	№5	L = 1100	5,32	
2	—	4	Уголок ГОСТ 8509-72	50×50×5	L = 200	1,92	
—	2	4	Уголок ГОСТ 8509-72	50×50×5	L = 350	3,36	
1	—	5	Уголок ГОСТ 8509-72	50×50×5	L = 550	2,07	
—	1	5	Уголок ГОСТ 8509-72	50×50×5	L = 850	3,20	
1	1	6	Полоса ГОСТ 103-76	4×40	L = 80	0,10	

Дата | Подп. | Кол. изм | Лист | Изм. | 1:10 | 1 | Масштаб | Масса | Дата выд.

Челышев | Проверил | Блинчиков | Нач. отдела

КО ВНИИПЭМ

ТП 1976

Кронштейн

Выпуск 1 | Лист 32

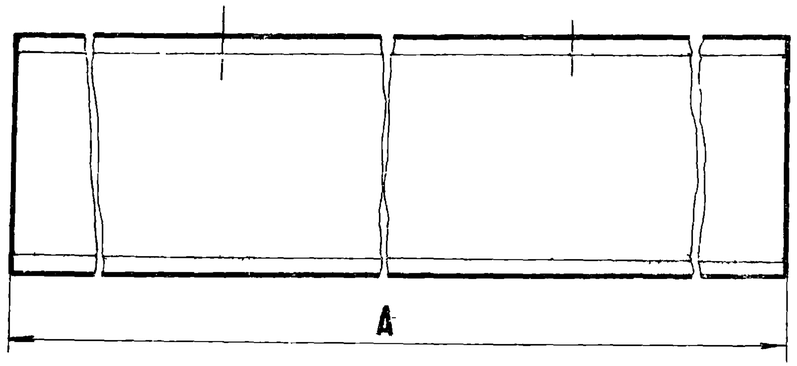

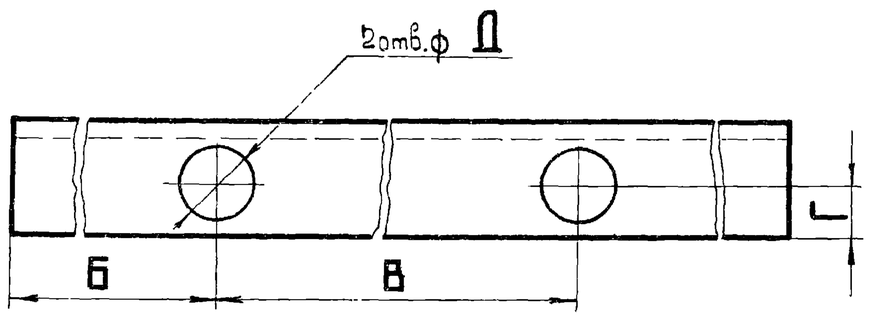

Размеры в мм

Исполнение	А	Б	В	Г	Д	Общая масса, кг
1	300	127	45	14	11	1,45
2	350	105	140	14	11	1,69
3	500	50	400	14	11	2,42
4	350	112	125	20	13	2,47
5	400	137	125	24	17	4,16

Кол на исполнение 1	2	3	4	5	Поз	Наименование	Обозначение, сортамент	Технические данные, размеры	Общая масса	Примечание
1	—	—	—	—	1	Швеллер ГОСТ 8240-72	№ 5	L = 300	1,45	
—	1	—	—	—	1	Швеллер ГОСТ 8240-72	№ 5	L = 350	1,69	
—	—	1	—	—	1	Швеллер ГОСТ 8240-72	№ 5	L = 500	2,42	
—	—	—	1	—	1	Швеллер ГОСТ 8240-72	№ 8	L = 350	247	
—	—	—	—	1	1	Швеллер ГОСТ 8240-72	№ 12	L = 400	4,16	

Дата | Подп. | Кол.уч. | Лист | Изм. | 1:1 | Масштаб | Масса | Дата выпуска | Проверил Целищев | Нач.отдела Блинников | КО ВНИИПЭМ

ТП 1976

Основание

Выпуск 1 | Лист 33

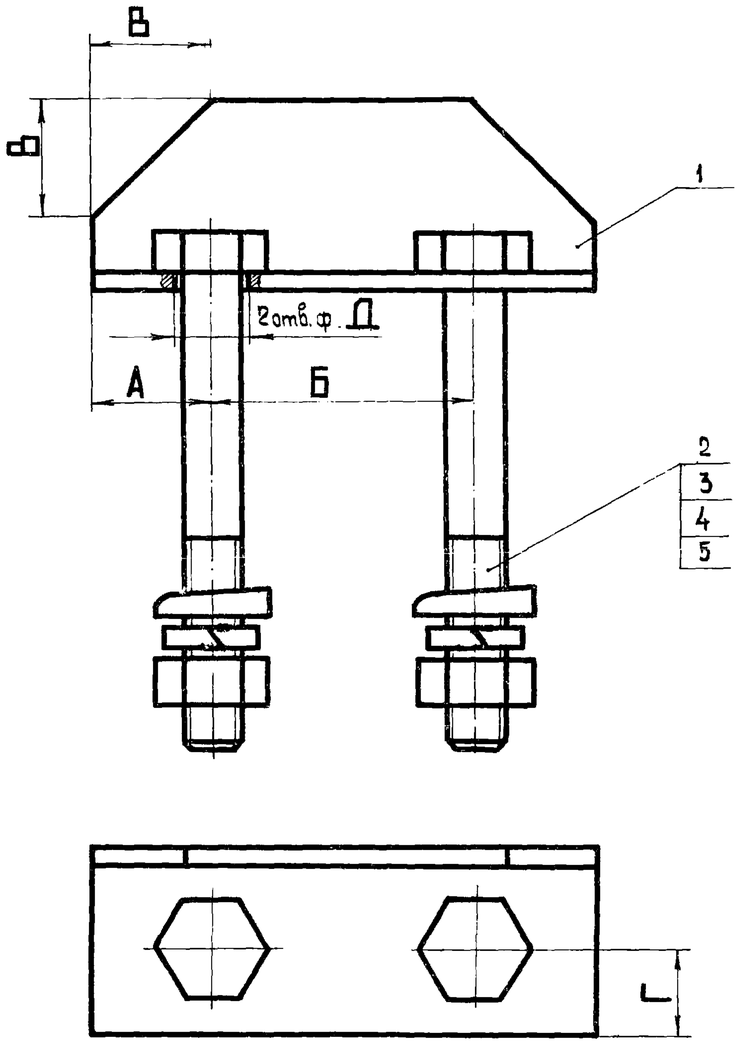

Размеры в мм

Исполнение	А	Б	В	Г	Д	Общая масса, кг
1	20	45	20	14	11	0,24
2	30	95	30	20	13	0,64
3	35	125	35	22	17	1,53

Кол. на исполн. 1	2	3	Поз.	Наименование	Обозначение, сортамент	Технические данные размеры	Общая масса	Примечание
1	—	—	1	Уголок ГОСТ8509-72	32×32×3	L=85	0,13	
—	1	—	1	Уголок ГОСТ 8509-72	45×45×4	L=155	0,40	
—	—	1	1	Уголок ГОСТ8509-72	50×50×5	L=195	0,96	
2		—	2	Болт ГОСТ7798-70	М10×80		0,11	
—	2	—	2	Болт ГОСТ7798-70	М12×120		0,24	
—	—	2	2	Болт ГОСТ7798-70	М16×160		0,57	
2	—	—	3	Гайка ГОСТ5915-70	М10			
—	2	—	3	Гайка ГОСТ 5915-70	М12			
—	—	2	3	Гайка ГОСТ 5915-70	М16			
2	—	—	4	Шайба ГОСТ10906-66	10			
—	2	—	4	Шайба ГОСТ 10906-66	12			
—	—	2	4	Шайба ГОСТ10906-66	16			
2	—	—	5	Шайба ГОСТ 6402-70	10			
—	2	—	5	Шайба ГОСТ6402-70	12			
—	—	2	5	Шайба ГОСТ6402-70	16			

Разработал	Костюничева		Дата
Проверил	Целищев		Подп.
Нач. отдела	Блинников		Кол.изм.
			Лист
			Изм.
Стадия	Р.Ч		
Масштаб	1:1		
Масса	—		
Дата выпуска			

КО ВНИИПЭМ

ТП 1976

Хомут

Выпуск 1 | Лист 34

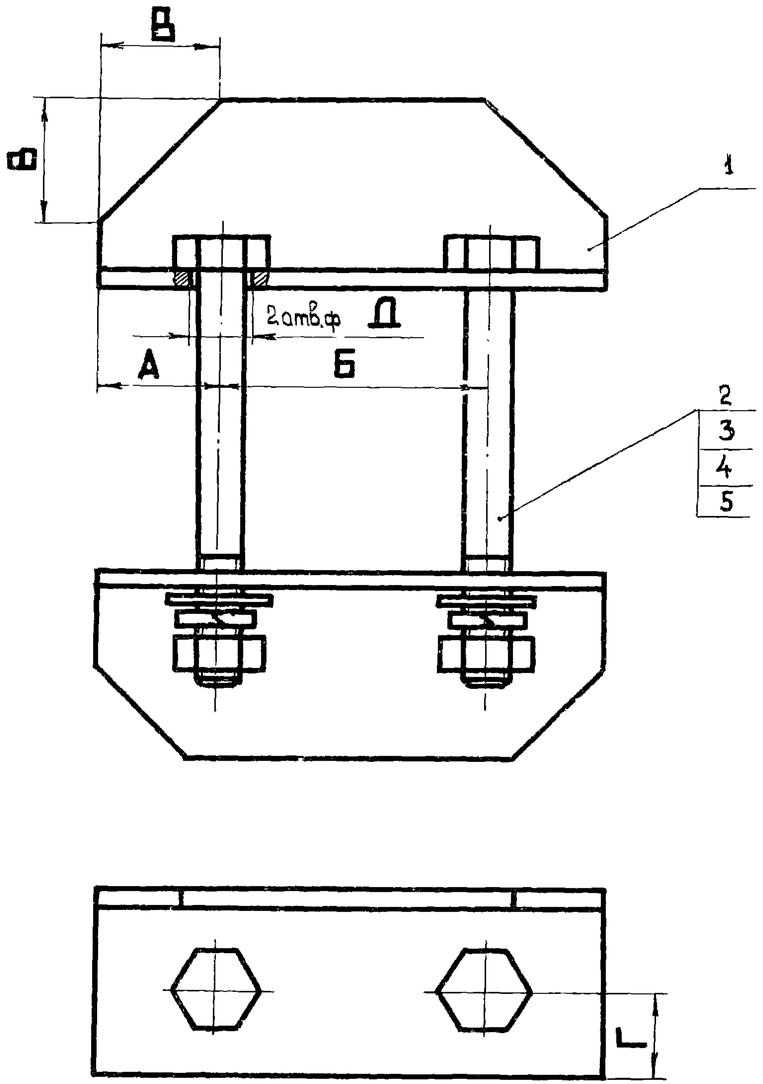

Размеры в мм

Исполнение	А	Б	В	Г	Д	Общая масса кг
1	20	45	20	14	11	0,43
2	30	55	30	20	13	0,99
3	35	70	35	22	17	2,26

Кол на исполн. 1	2	3	Поз.	Наименование	Обозначение, сортамент	Технические данные, размеры	Общая масса	Примечание
2	—	—	1	Уголок ГОСТ 8509-72	32×32×3	L=85	0,25	
—	2	—	1	Уголок ГОСТ 8509-72	45×45×4	L=115	0,62	
—	—	2	1	Уголок ГОСТ 8509-72	50×50×5	L=140	1,34	
2	—	—	2	Болт ГОСТ 7798-70	М10×130		0,18	
—	2	—	2	Болт ГОСТ 7798-70	М12×200		0,37	
—	—	2	2	Болт ГОСТ 7798-70	М16×280		0,92	
2	—	—	3	Гайка ГОСТ 5915-70	М10			
—	2	—	3	Гайка ГОСТ 5915-70	М12			
—	—	2	3	Гайка ГОСТ 5915-70	М16			
2	—	—	4	Шайба ГОСТ 11371-68	10			
—	2	—	4	Шайба ГОСТ 11371-68	12			
—	—	2	4	Шайба ГОСТ 11371-68	16			
2	—	—	5	Шайба ГОСТ 6402-70	10			
—	2	—	5	Шайба ГОСТ 6402-70	12			
—	—	2	5	Шайба ГОСТ 6402-70	16			

Дата | Подп. | Кол.изм. | Лист | Изм. | Масштаб 1:1 | Масса | Дата выпуска | Проверил Целищев | Нач.отдела Блинников

КО ВНИИПЭМ

ТП 1976

Хомут

Выпуск 1 | Лист 35

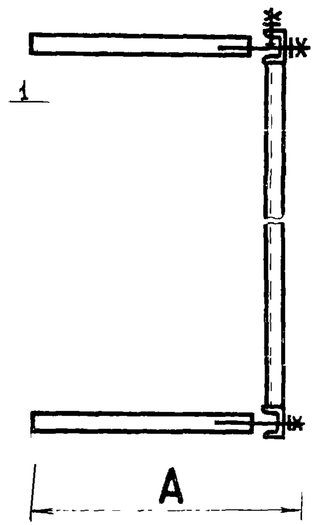

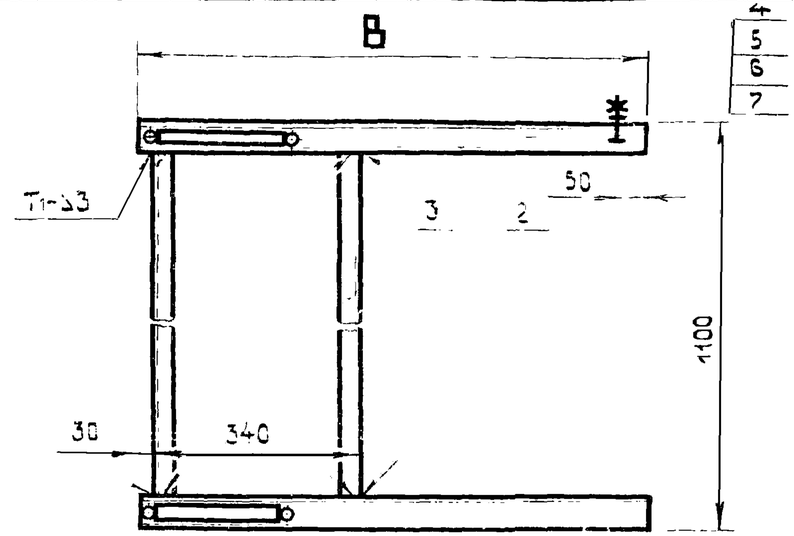

Дет. поз. 2

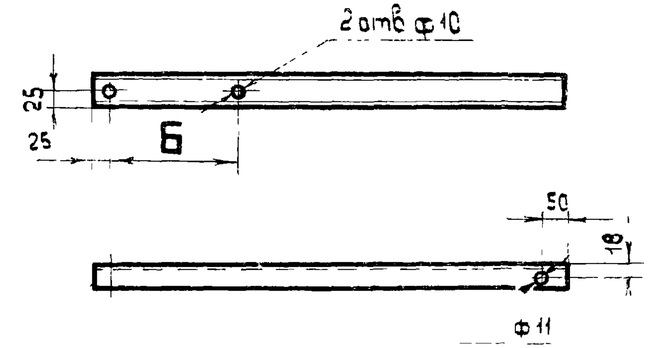

1. Отверстие диаметром 11мм делать только в верхнем швеллере (дет поз.2.
2. Сварные швы по ГОСТ 5264-69.

Размеры в мм

Исполнение	А	Б	В	Общая масса, кг
1	460	225	790	12,5
2	560	225	790	12,81
3	460	425	890	13,77
4	460	625	990	15,04
5	460	225	1390	18,31
6	560	225	1390	18,61
7	460	425	1490	19,58
8	460	625	1590	20,85

Кол на исполнение 1	2	3	4	5	6	7	8	Поз	Наименование	Обозначение, сортамент	Технические данные, размеры	Общая масса	Примечание
2	—	—	—	2	—	—	—	1	Обхват	лист 38	исполн.1	1,84	
—	2	—	—	—	2	—	—	1	Обхват	лист 38	исполн.2	2,24	
—	—	2	—	—	—	2	—	1	Обхват	лист 38	исполн.3	2,24	
	—	—	2	—	—	—	2	1	Обхват	лист 38	исполн.4	2,54	
	2	—	—	—	—	—	—	2	Швеллер ГОСТ 8240-72	№5	L=790	7,65	
	—	2	—	—	—	—		2	Швеллер ГОСТ 8240-72	№5	L=890	8,61	
—	—	—	2	—	—	—	—	2	Швеллер ГОСТ 8240-72	№5	L=990	9,58	
—	—	—	—	2	2	—	—	2	Швеллер ГОСТ 8240-72	№5	L=1390	13,45	
—	—	—	—	—	—	2	—	2	Швеллер ГОСТ 8240-72	№5	L=1490	14,42	
—	—	—	—	—	—	—	2	2	Швеллер ГОСТ 8240-72	№5	L=1590	15,39	
2	2	2	2	2	2	2	2	3	Уголок ГОСТ 8509-72	32×32×3	L=1000	2,92	
1	1	1	1	1	1	1	1	4	Болт ГОСТ 7798-70	М10×25			
1	1	1	1	1	1	1	1	5	Гайка ГОСТ 5915-70	М10			
1	1	1	1	1	1	1	1	6	Шайба ГОСТ 11371-68	10			
1	1	1	1	1	1	1	1	7	Шайба ГОСТ 6402-70	10			

Разработал	Костюченко		Дата
Проверил	Челищев		Подп.
Нач.отдела	Блинников		Кол.изм. Лист Изм.
Масштаб	1:10	1	
Масса			
Дата выпуска			

КО ВНИИПЭМ

ТД 1976

Кронштейн

Выпуск 1 | Лист 36

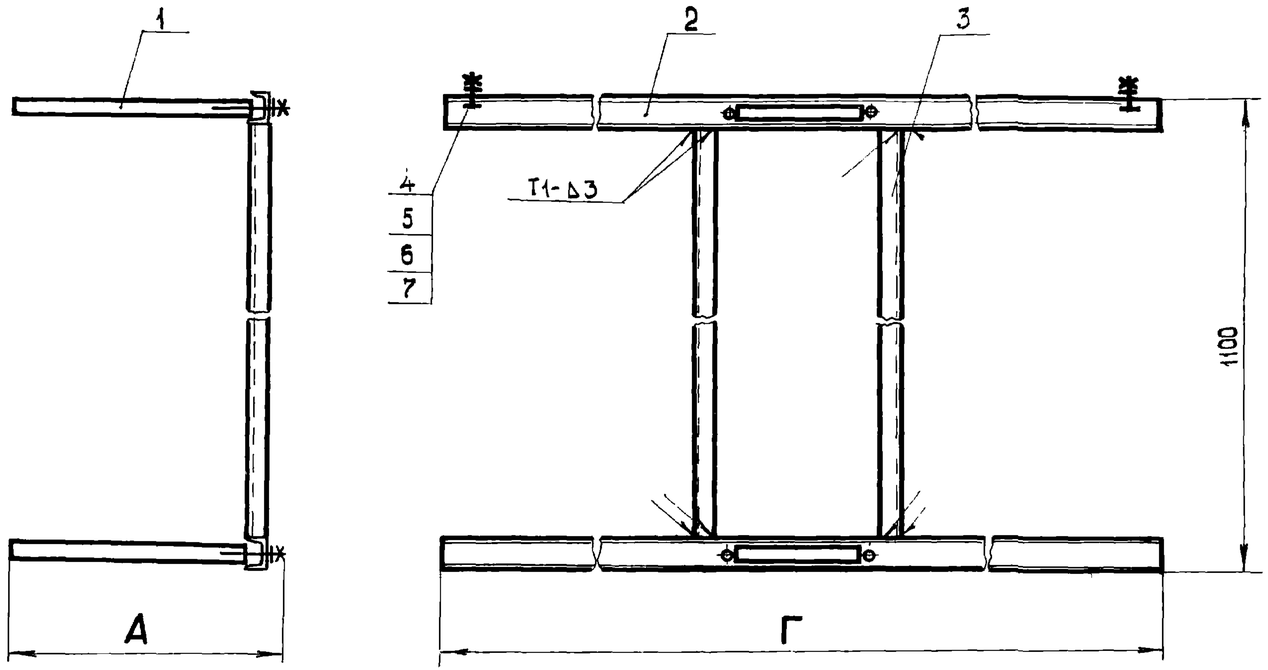

Размеры в мм

Исполнение	А	Б	В	Г	Общая масса, кг
1	460	425	437	1300	17,74
2	460	525	337	1300	18,04
3	460	425	1037	2500	29,36
4	460	525	937	2500	29,66

Дет. поз. 2

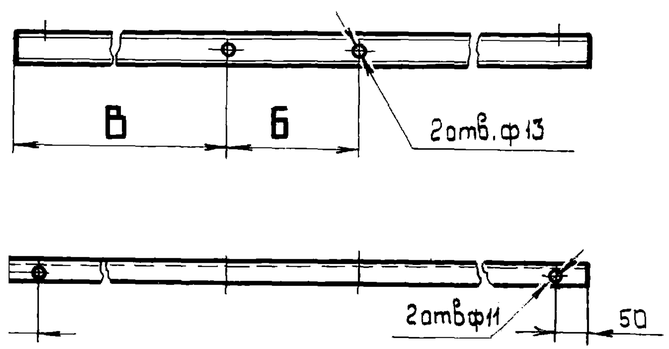

1. Отверстия диаметром 11мм делать только в одном швеллере (дет. поз.2).
2. Сварные швы по ГОСТ 5264-69.

Кол. на исполнение 1	2	3	4	Поз.	Наименование	Обозначение, сортамент	Технические данные, размеры	Общая масса	Примечание
2	—	2	—	1	Обхват	лист 38	исполн.3	2,24	
—	2	—	2	1	Обхват	лист 38	исполн.4	2,54	
2	2	—	—	2	Швеллер ГОСТ 8240-72	№5	L= 1300	12,58	
—	—	2	2	2	Швеллер ГОСТ 8240-72	№5	L= 2500	24,20	
2	2	2	2	3	Уголок ГОСТ 8509-72	32×32×3	L= 1000	2,92	
2	2	2	2	4	Болт ГОСТ 7798-70	М10×25			
2	2	2	2	5	Гайка ГОСТ 5915-70	М10			
2	2	2	2	6	Шайба ГОСТ 11371-68	10			
2	2	2	2	7	Шайба ГОСТ 6402-70	10			

Масштаб 1:1 | Масса | Дата выпуска | Изм. | Лист | Кол.изм. | Подп. | Дата | Разраб. Цезлицев | Пров. Блинчиков | Нач.отдела

КО ВНИИПЕМ

ТП 1976

Кронштейн

Выпуск 1 | Лист 37

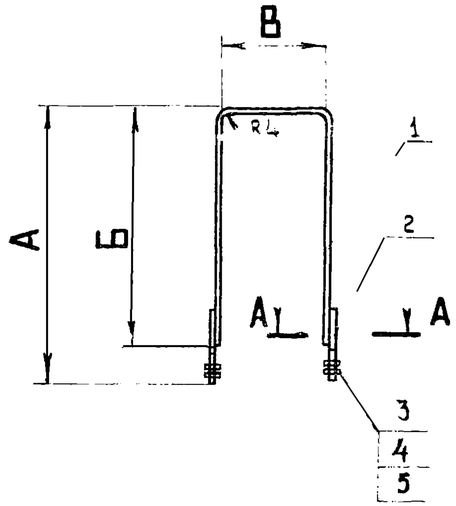

Размеры в мм

Исполнение	А	Б	В	Общая масса, кг
1	460	410	205	0,97
2	560	510	205	1,12
3	460	410	405	1,12
4	460	410	605	1,27
5	230	180	245	0,63
6	230	180	365	0,72

Дет. поз. 1,2
М 1:4

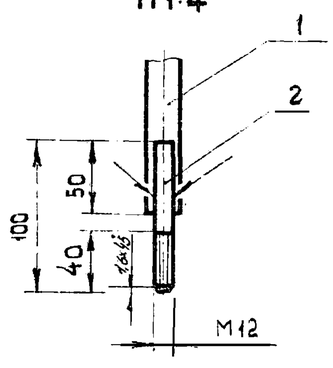

А А
М 1:1

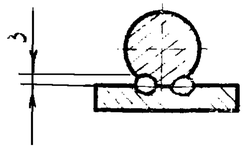

Сварка ручная электродуговая.

Колонна исполнение 1	2	3	4	5	6	Поз.	Наименование	Обозначение, сортамент	Технические данные, размеры	Общая масса	Примечание
1	—	—	—	—	—	1	Полоса ГОСТ 103-76	4×25	∠ = 1019	0,80	
—	1	—	—	—	—	1	Полоса ГОСТ 103-76	4×25	∠ = 1211	0,95	
—	—	1	—	—	—	1	Полоса ГОСТ 103-76	4×25	∠ = 1211	0,95	
—	—	—	1	—	—	1	Полоса ГОСТ 103-76	4×25	∠ = 1411	1,10	
—	—	—	—	1	—	1	Полоса ГОСТ 103-76	4×25	∠ = 591	0,46	
—	—	—	—	—	1	1	Полоса ГОСТ 103-76	4×25	∠ = 711	0,55	
2	2	2	2	2	2	2	Круг ГОСТ 2590-71	ф 12	∠ = 100	0,17	
2	2	2	2	2	2	3	Гайка ГОСТ 5915-70	М12			
2	2	2	2	2	2	4	Шайба ГОСТ 11371-68	12			
2	2	2	2	2	2	5	Шайба ГОСТ 6402-70	12			

Обхват

Разработал Костюничева
Проверил Целищев
Нач. отдела Блинчиков
Стадия Р.Ч.
Масштаб 1:10
Масса —
Дата
Подп.
Инв. №
Лист
№ докум.

КО ВНИИГЕМ

ТП 1976

Выпуск 1 | Лист 38

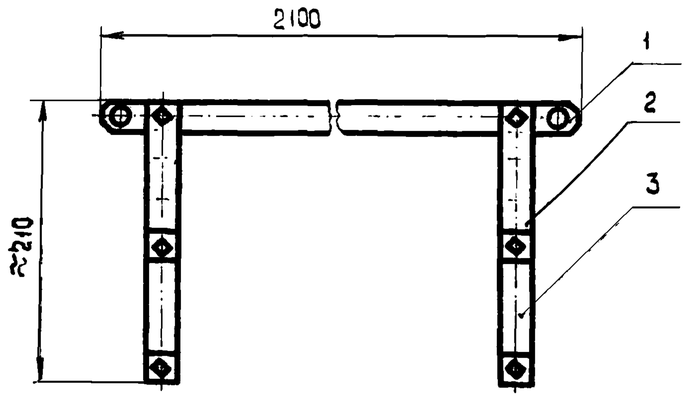

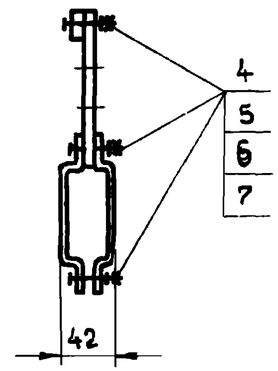

Дет. поз.3
М 1:2

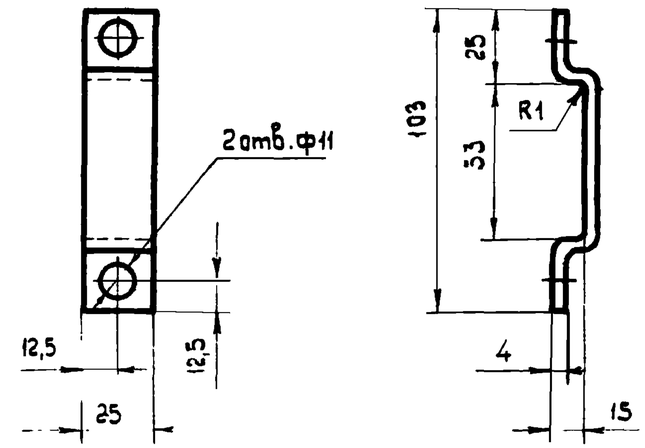

Дет. поз.1
М 1:2

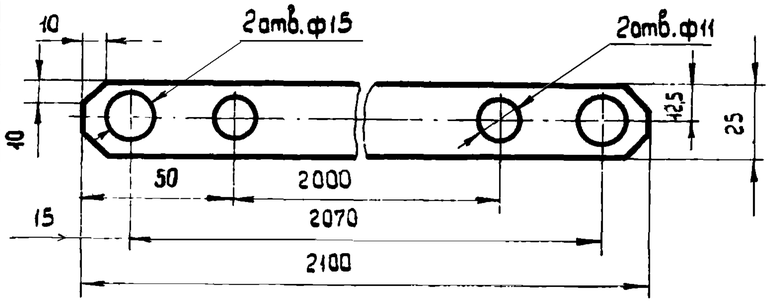

Дет поз 2
М 1:2

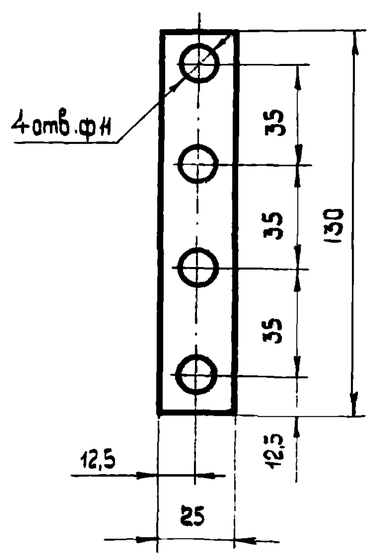

Кол.	Поз.	Наименование	Обозначение, сортамент	Технические данные, размеры	Общая масса	Примечание
1	1	Полоса ГОСТ 103-76	L= 25	L = 2100	1,66	
2	2	Полоса ГОСТ 103-76	4 × 25	L = 130	0,21	
4	3	Полоса ГОСТ 103-76	4 × 25	L = 122	0,43	
6	4	Болт ГОСТ 7798-70	М10 × 25			
6	5	Гайка ГОСТ 5915-70	М10			
6	6	Шайба ГОСТ 11371-68	10			
6	7	Шайба ГОСТ 6402-70	10			

Подвеска

ТД 1976

Выпуск 1 | Лист 39

КО ВНИИЭМ

Масса | Дата выпуска | 2,3 | Изм. | Лист | Кол.уч. | Подп. | Дата | Нач.отдела | Блинчиков

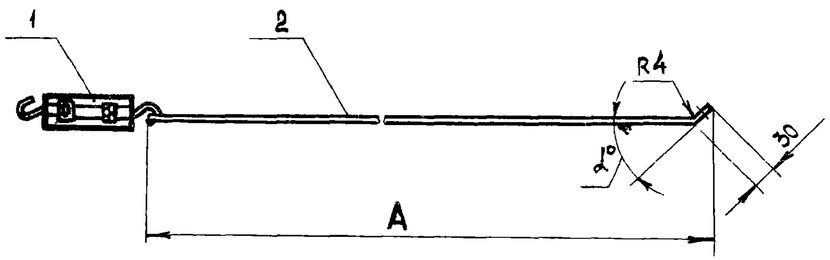

Развертка
дет. поз. 2
М 1:2

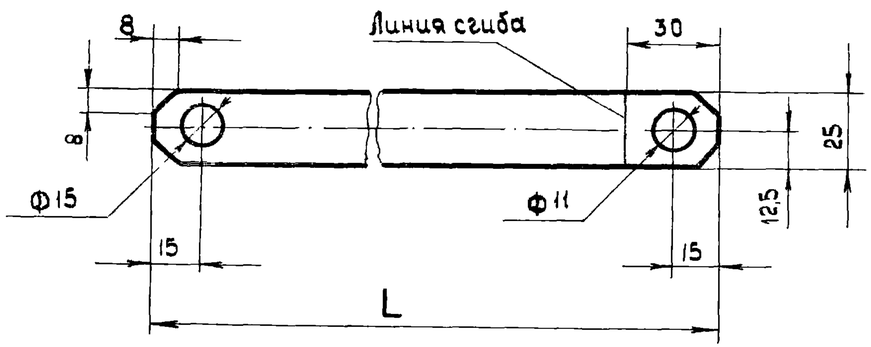

Размеры в мм

Исполнение	A	L	1°	Общая масса, кг
1	3128	3140	55	3,05
2	4484	4902	70	4,37
3	1920	1922	25	2,00

Кол. на исполн. 1	2	3	Поз.	Наименование	Обозначение, сортамент	Технические данные, размеры	Общая масса	Примечание
1	1	1	1	Муфта натяжная	К804		0,50	Изд. ПЭМ
1	—	—	2	Полоса ГОСТ 103-76	×25	L=3140	2,48	
—	1	—	2	Полоса ГОСТ 103-76	4×25	L=4902	3,88	
—	—	1	2	Полоса ГОСТ 103-76	4×25	L=1922	1,52	

Разработал Костюничева
Проверил Целищев
Нач. отдела Блинчиков
Стадия
Масштаб
Масса
Дата выпуска
Р.Ч. 1:10
Изм. Лист Кол.изм. Подп. Дата

КО ВНИИПЭМ

ТО 1976

Растяжка

Выпуск 1 | Лист 40

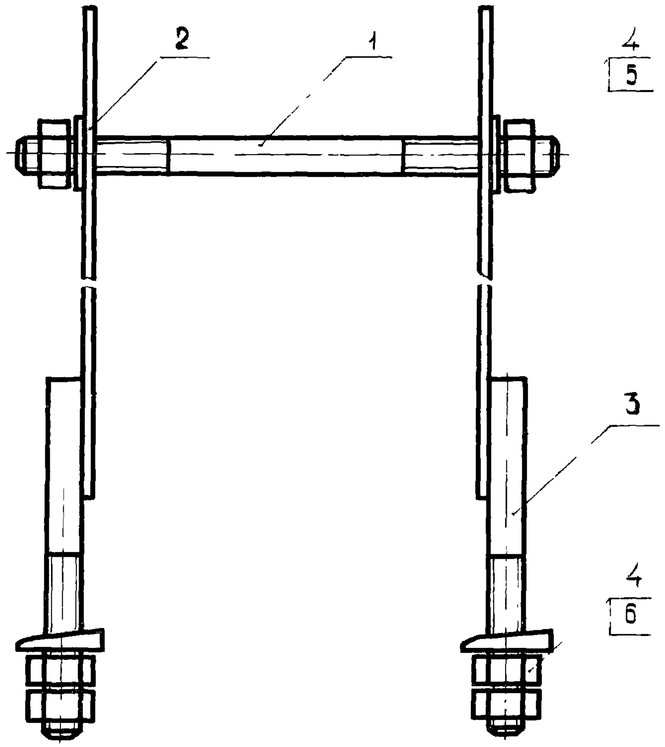

Дет поз.1

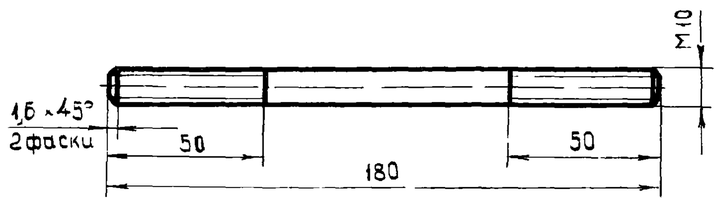

Дет. поз. 2,3

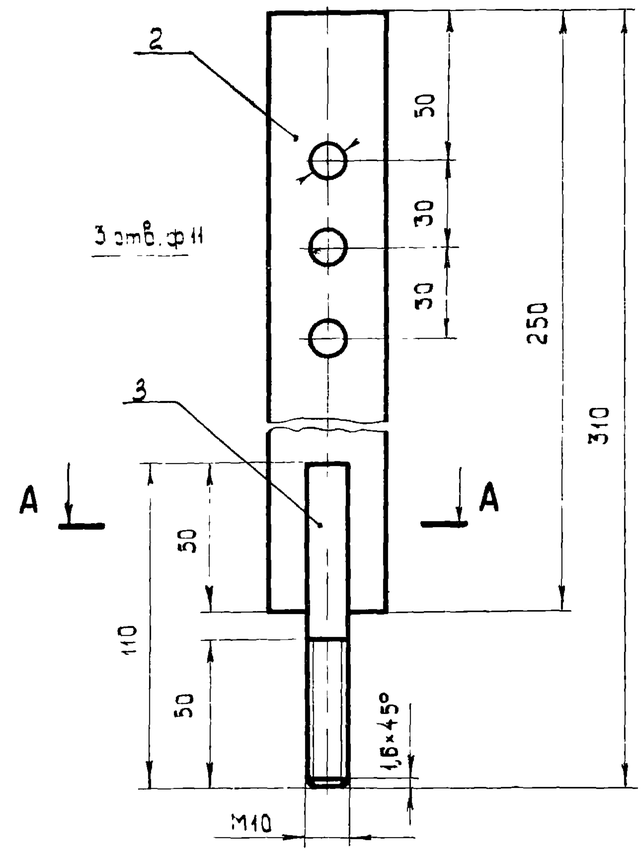

A A
M 1:1

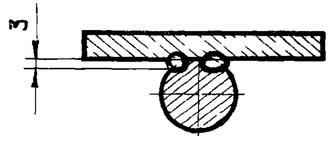

Сварка ручная электродуговая.

Кол	Поз	Наименование	Обозначение, сортамент	Технические данные, размеры	Общая масса	Примечание
1	1	Круг ГОСТ 2590-71	ф10	L = 180	0,12	
2	2	Полоса ГОСТ 103-70	4×40	L = 250	0,63	
2	3	Круг ГОСТ 2590-71	ф10	L = 110	0,13	
6	4	Гайка ГОСТ 5915-70	M10			
2	5	Шайба ГОСТ 11371-38	10			
2	6	Шайба ГОСТ 6402-70	10			

Масса 0,88 | Дата выпуска | Изм. | Лист | Кол.уч. | Подп. | Дата

Нач. отдела Блинчиков

ТП 1976

Подвес

Выпуск 1 | Лист 41

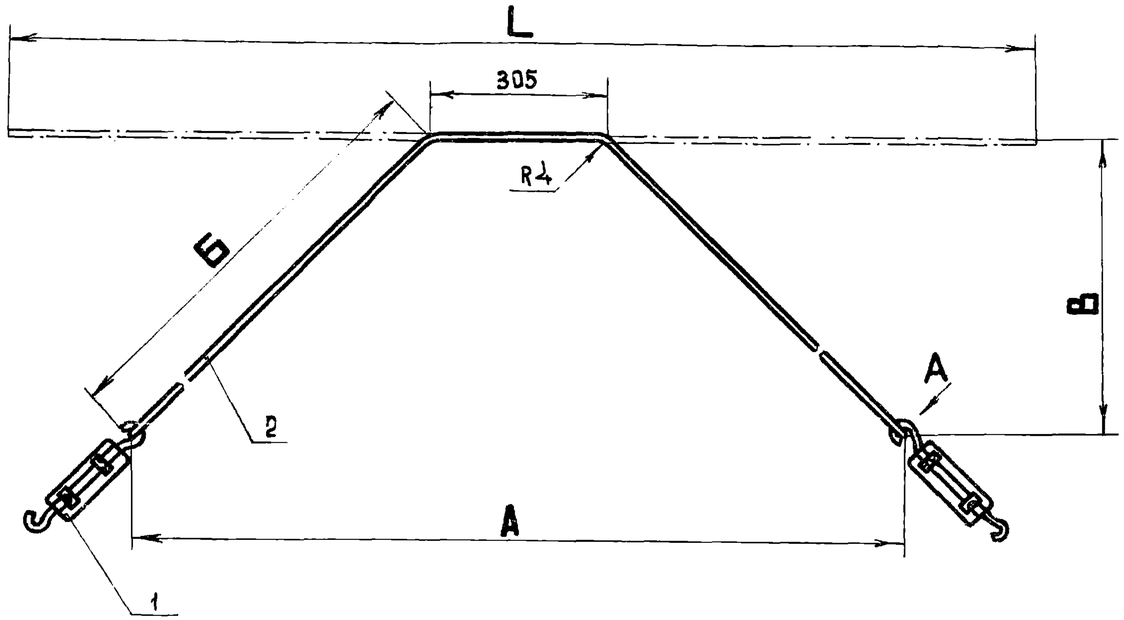

Размеры в мм

Исполнение	А	Б	В	L	Общая масса, кг
1	3469	1627	445	3559	3,8
2	3483	1698	685	3701	3,9

Вид **А** (дет. поз. 1 не показана) повернуто
М 1:1

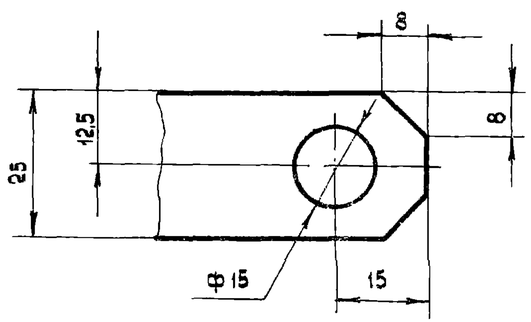

Кол. на исполн. 1	Кол. на исполн. 2	Поз.	Наименование	Обозначение, сортамент	Технические данные, размеры	Общая масса	Примечание
2	2	1	Муфта натяжная	К804		1,0	Изд. ГЭМ
1	—	2	Полоса ГОСТ 103-76	4×25	L= 3559	2,8	
—	1	2	Полоса ГОСТ 103-76	4×25	L= 3701	2,4	

Растяжка

Выпуск 1 | Лист 42

ТП 1976

КО ВНИИПЭМ

Стадия | Масштаб | Масса | Дата выпуска
Р.Ч. 1:10

Разработал Костюничева
Проверил Цвлищев
Нач. отдела Блинников

Изм. | Лист | Кол.изм. | Подп. | Дата

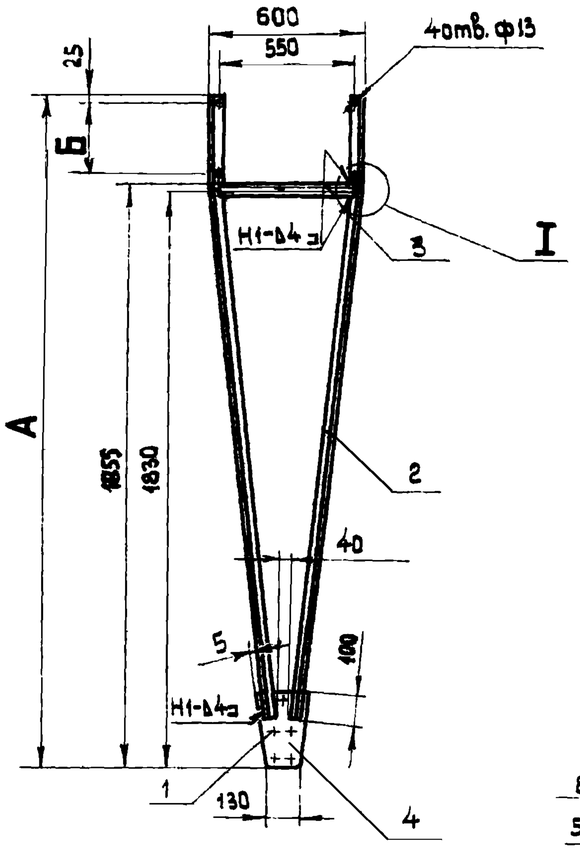

Дет. поз.1
М 1:5

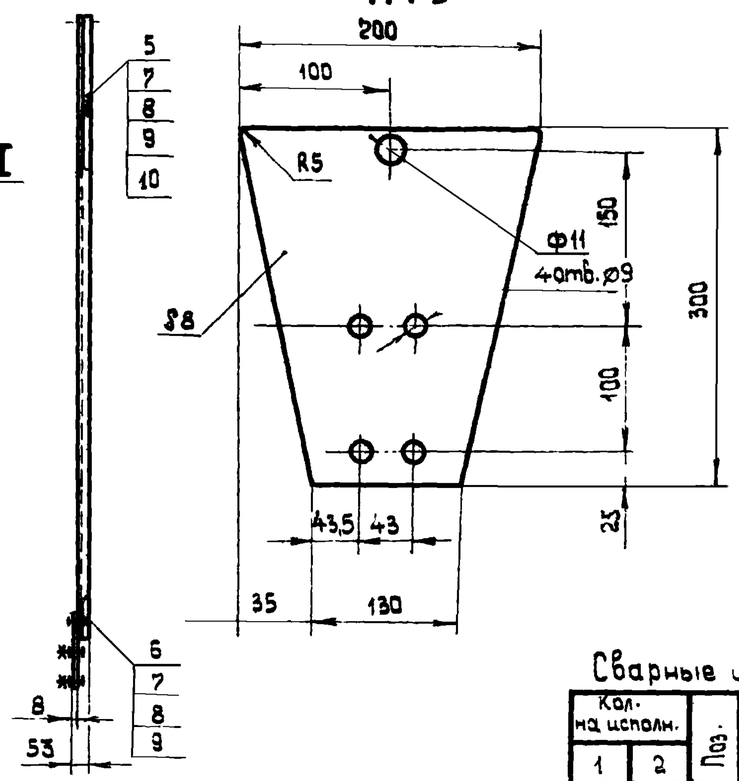

Дет. поз.3
М 1:10

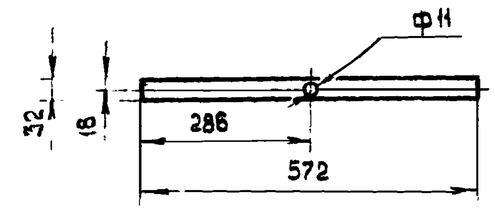

I
М 1:4

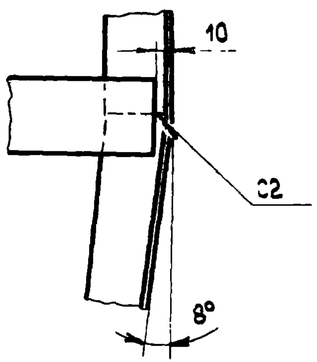

Размеры в мм

Исполнение	А	Б	Общая масса, кг
1	2290	265	17,30
2	2410	385	17,84

Сварные швы по ГОСТ 5264-69

Кол. на исполн. 1	Кол. на исполн. 2	Поз.	Наименование	Обозначение, сортамент	Технические данные, рождения	Общая масса	Примечание
2	2	1	Хомутик	0438			изд.ГЭМ
2	-	2	Уголок ГОСТ 8509-72	45×45×4	L= 1955	11,45	
—	2	2	Уголок ГОСТ 8509-72	45×45×4	L= 2085	12,00	
1	1	3	Швеллер ГОСТ 5240-72	№5	L= 572	2,76	
1	1	4	Лист ГОСТ 19903-74	S8	200×300	3,08	
1	1	5	Болт ГОСТ 7798-70	М10×35			
1	1	6	Болт ГОСТ 7798-70	М10×60			
2	2	7	Гайка ГОСТ 5915-70	М10			
2	2	8	Шайба ГОСТ 11371-68	10			
2	2	9	Шайба ГОСТ 6402-70	10			
1	1	10	Шайба ГОСТ 10906-66	10			

Дата | Подп. | Кол.уч. | Лист | Изм. | 1:20 | 1 | Масштаб | Масса | Дата выпуска | Лист | Лист | Цвилищев | Блинников | Проверил | Нач.отдела

КО ВНИИПЭМ

ТП 1976

Основание

Выпуск 1 | Лист 43

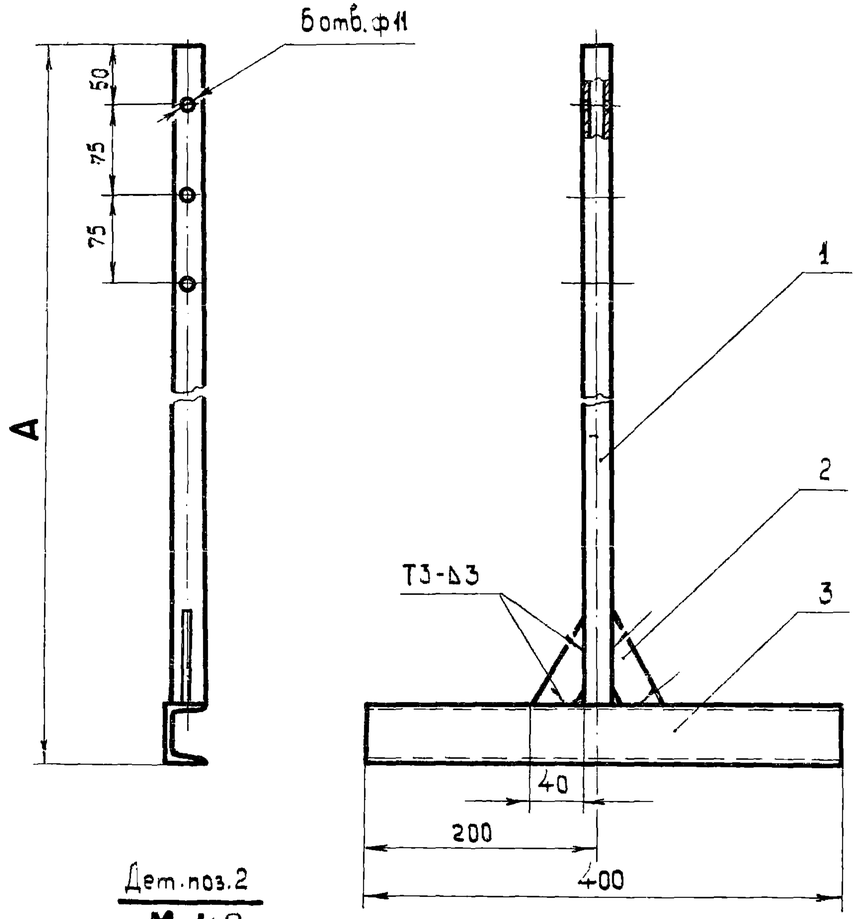

Дет. поз. 2

М 1:2

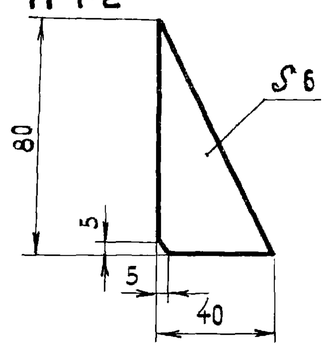

Исполнение	A, мм	Общая масса, кг
1	1300	5,09
2	1390	5,22
3	1700	5,94
4	3390	10,02

Сварные швы по ГОСТ 5264-69.

Кол. на исполнение 1	2	3	4	Поз.	Наименование	Обозначение, сортамент	Технические данные, размеры	Общая масса	Примечание
1	—	—	—	1	Труба ГОСТ 3262-75	25	L = 1250	2,99	
—	1	—	—	1	Труба ГОСТ 3262-75	25	L = 1340	3,12	
—	—	1	—	1	Труба ГОСТ 3262-75	25	L = 1650	3,84	
—	—	—	1	1	Труба ГОСТ 3262-75	25	L = 3340	7,92	
2	2	2	2	2	Лист ГОСТ 19903-74	S 6	40×80	0,15	
1	1	1	1	3	Швеллер ГОСТ 8240-72	N°5	L = 400	1,94	

Разработал	Костюничева		Дата
Проверил	Целищев		Подп.
Нач. отдела	Блинчиков		Кол. уч.
			Лист
			Изм.
Стадия	Р.Ч.		
Масштаб	1:5		
Масса			
Дата выпуска			

КО ВНИИПЭМ

ТП 1976

Подвес

Выпуск 1 | Лист 44

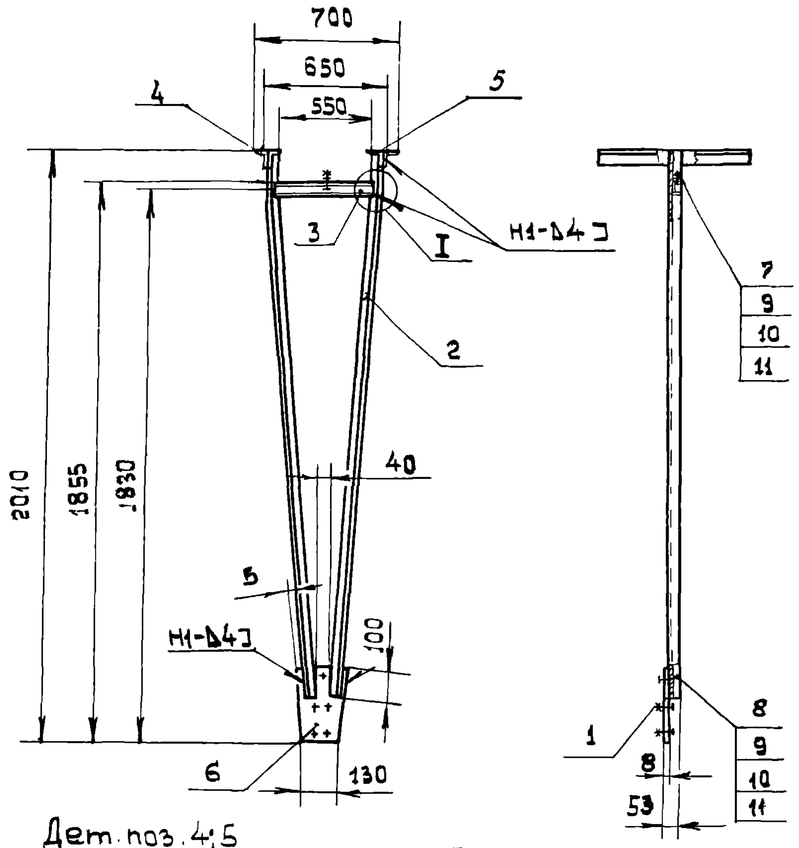

Дет. поз. 4;5
М1:5

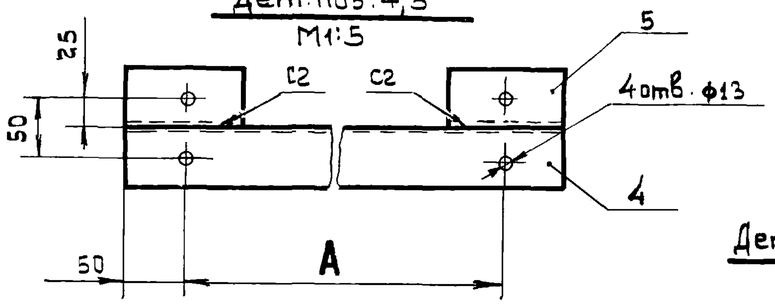

Дет. поз. 3
М1:10

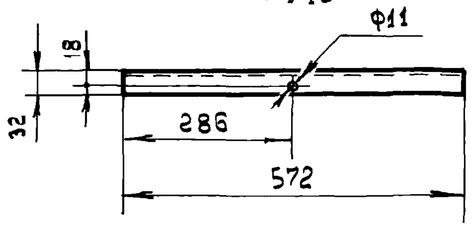

I
М1:4

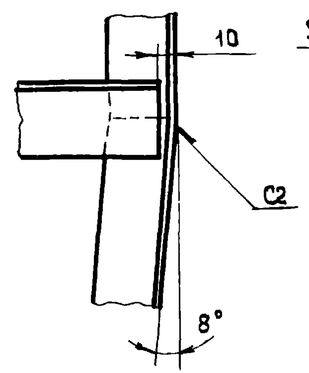

Дет. поз. 6
М1:5

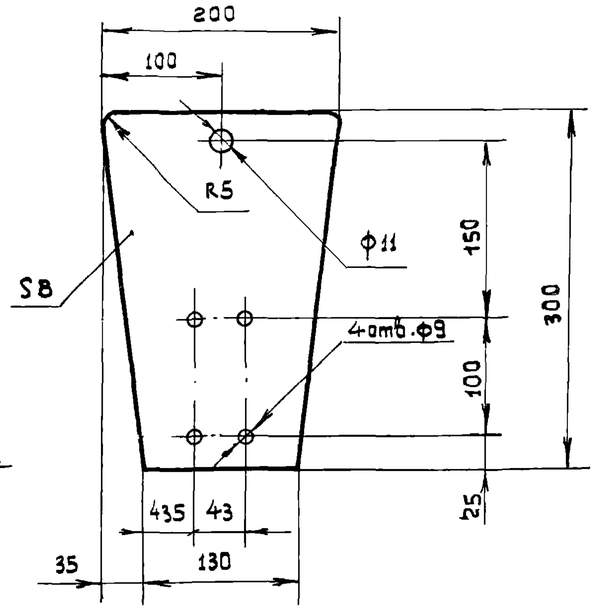

1. Сварные швы по ГОСТ5264-69.

Кол.	Поз.	Наименование	Обозначение, сортамент	Технические данные, размеры	Общая масса Σ	Примечание
2	1	Хомутик	С438			Изд. ГЭМ
2	2	Уголок ГОСТ 8509-72	45×45×4	L=1830	12,7	
1	3	Швеллер ГОСТ 8240-72	№5	L=572	2,76	
2	4	Уголок ГОСТ 8509-72	50×50×5	L=350	3,36	
4	5	Уголок ГОСТ 8509-72	50×50×5	L=100	0,96	
1	6	Лист ГОСТ 19903-74	S8	200×300	3,08	
1	7	Болт ГОСТ 7798-70	М10×25			
1	8	Болт ГОСТ 7798-70	М10×60			
2	9	Гайка ГОСТ 5915-70	М10			
2	10	Шайба ГОСТ 11371-68	10			
2	11	Шайба ГОСТ 10906-66	10			

2. Длина дет. поз. 4 и размер А определяются типоразмером металлической фермы.

Основание

ТД 1976

Выпуск 1 | Лист 45

Дата | Подп. | Кол.изм. | Лист | Изм. | 202 | Масса | Дата выпуск | Блинчиков | Нач.отдела

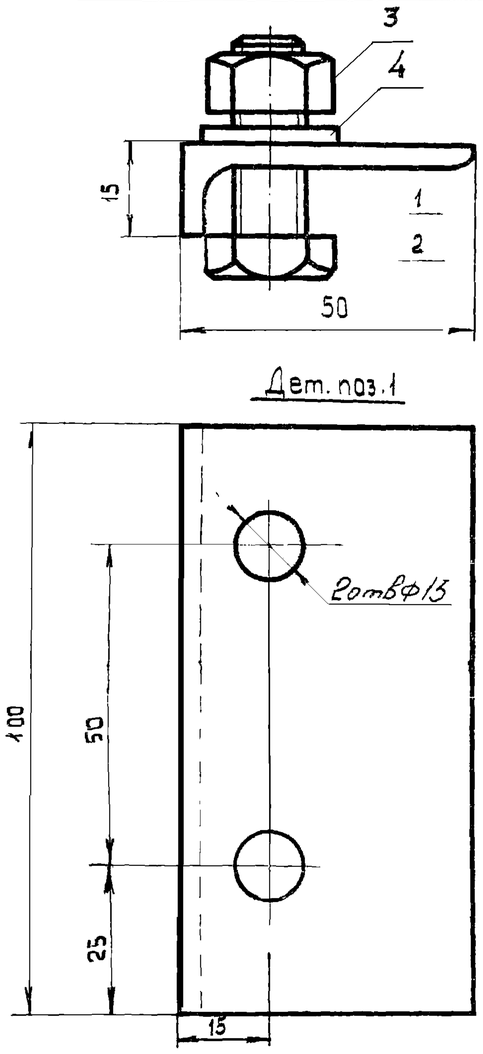

Кол.	Поз.	Наименование	Обозначение, сортамент	Технические данные, размеры	Общая масса	Примечание
1	1	Уголок ГОСТ 8509-72	50×50×5	L=100	0,24	
2	2	Болт ГОСТ 7798-70	М12×35			
2	3	Гайка ГОСТ 5915-70	М12			
2	4	Шайба ГОСТ 11371-68	12			

Разработал Костюничева
Проверил Целищев
Нач. отдела Блинчиков
Р.Ч. 1:1 0,24
Стадия
Масштаб
Масса
Дата выпуска
Изм. Лист Кол.изм. Подп. Дата

КО ВНИПЭМ

ТД 1976

Прижим

Выпуск Лист 46

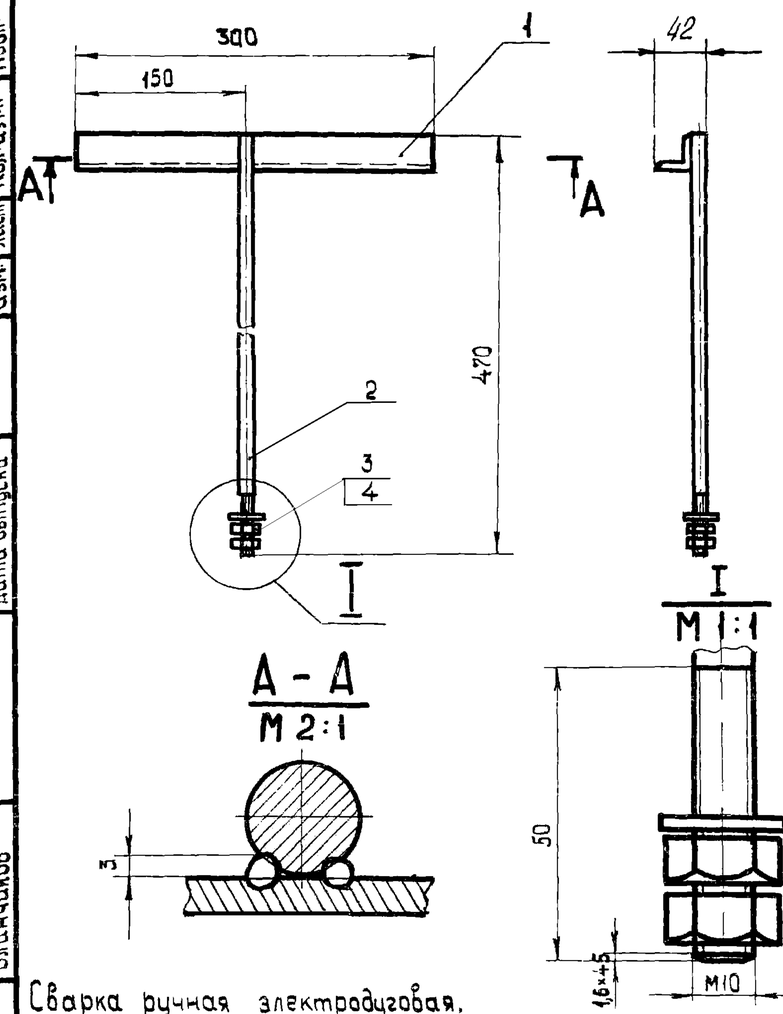

Сварка ручная электродуговая.

Кол.	Поз.	Наименование	Обозначение, сортамент	Технические данные, размеры	Общая масса	Примечание
1	1	Уголок ГОСТ 8509-72	32×32×3	L=300	0,44	
1	2	Круг ГОСТ 2590-71	ф 10	L=470	0,29	
2	3	Гайка ГОСТ 5915-70	М 10			
1	4	Шайба ГОСТ 11371-68	10			

Разработал Костюничева
Проверил Целищев
Нач. отдела Блинчиков
Р.Ч. 1:5 0,75
Стадия
Масштаб
Масса
Дата выпуска
Изм. Лист Кол.изм. Подп. Дата

КО ВНИПЭМ

ТД 1976

Шпилька

Выпуск 1 Лист 47

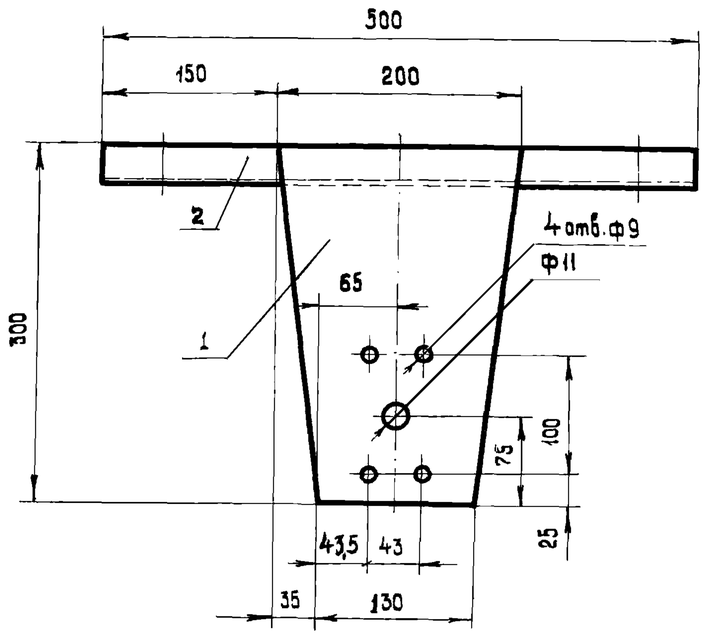

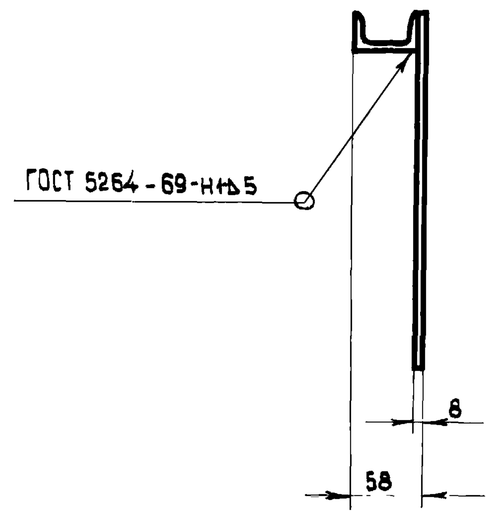

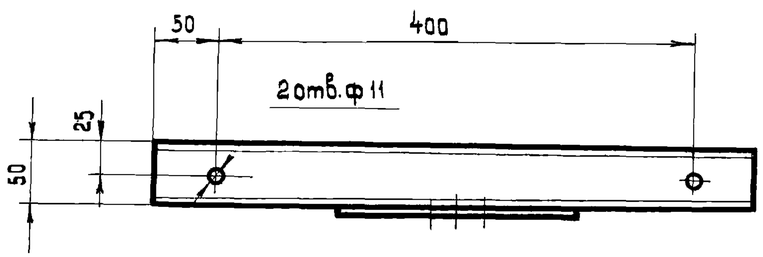

Кол.	Поз.	Наименование	Обозначение, сортамент	Технические данные, размеры	Общая масса	Примечание
1	1	Лист ГОСТ 19903-74	S 8	200 × 300	3,08	
1	2	Швеллер ГОСТ 8240-72	№ 5	L = 500	2,42	

Масса
Дата выпуска
5.5
Изм. Лист Кол.-изм. Подп. Дата
Нач. отдела Блинчиков

ТП 1976

Основание

Выпуск 1 | Лист 48

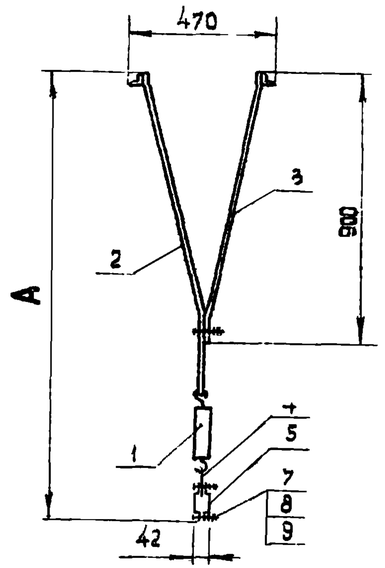

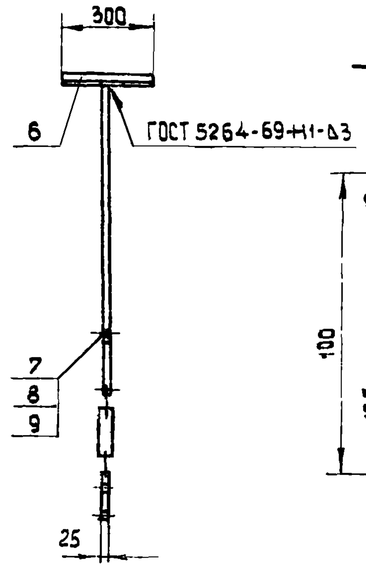

Дет. поз. 4
М 1:2

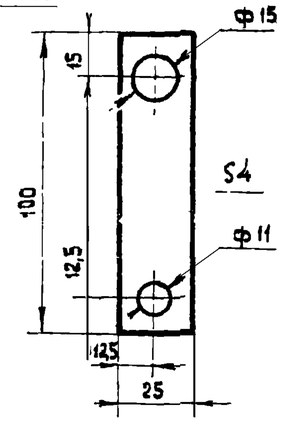

Дет. поз. 5
М 1:2

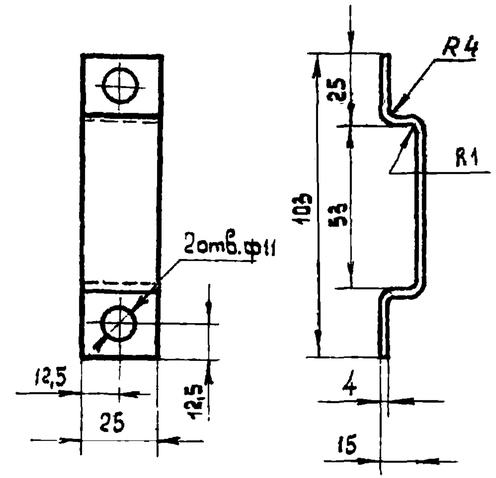

Размеры в мм

Исполнение	А	Б	Общая масса, кг
1	1510±50	1110	3,27
2	1810±50	1510	3,59

Дет. поз. 2

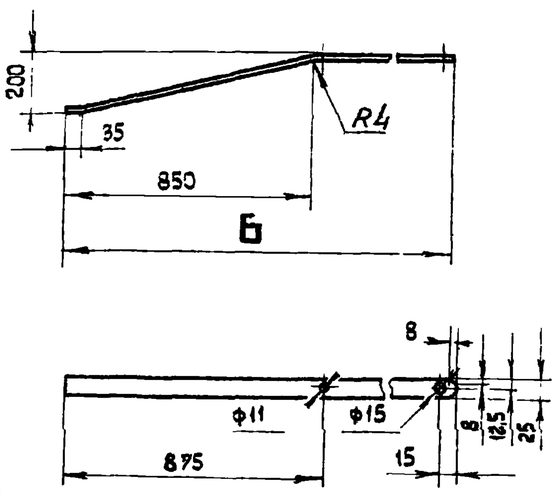

Дет. поз. 3

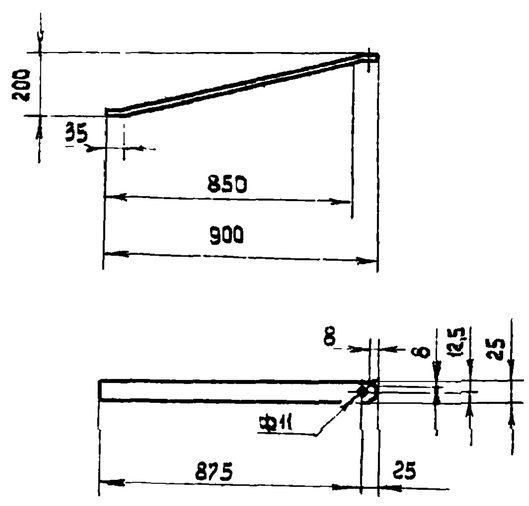

Кол исполн. 1	Кол исполн. 2	Поз.	Наименование	Обозначение, сортамент	Технические данные размеры	Общая масса	Примечание
1	1	1	Муфта натяжная	К804		0,50	Цзв. ГЗМ.
1	–	2	Полоса ГОСТ 103-76	4×25	L = 1133	0,87	
–	1	2	Полоса ГОСТ 103-76	4×25	L = 1533	1,19	
1	1	3	Полоса ГОСТ 103-76	4×25	L = 923	0,73	
1	1	4	Полоса ГОСТ 103-76	4×25	L = 100	0,08	
2	2	5	Полоса ГОСТ 103-76	4×25	L = 122	0,21	
2	2	6	Уголок ГОСТ 8509-72	32×32×3	L = 800	0,88	
3	3	7	Болт ГОСТ 7798-70	М10×25			
3	3	8	Гайка ГОСТ 5915-70	М10			
3	3	9	Шайба ГОСТ 11371-68	10			

Разработал	Костюничева		Дата
Проверил	Целищев		Подп.
Нач.отдела	Блинников		Кол.изм. Лист
Стадия	Масштаб 1:20		Изм
Масса			
Дата выпуска			

КО ВНИИПЕМ

ТП 1976

Растяжка

Выпуск 1 | Лист 49

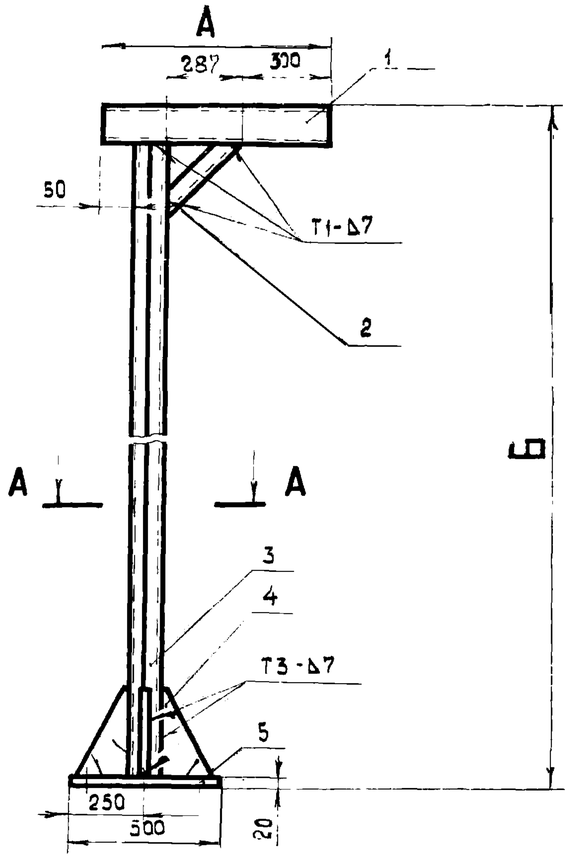

Дет. поз.4
М 1:10

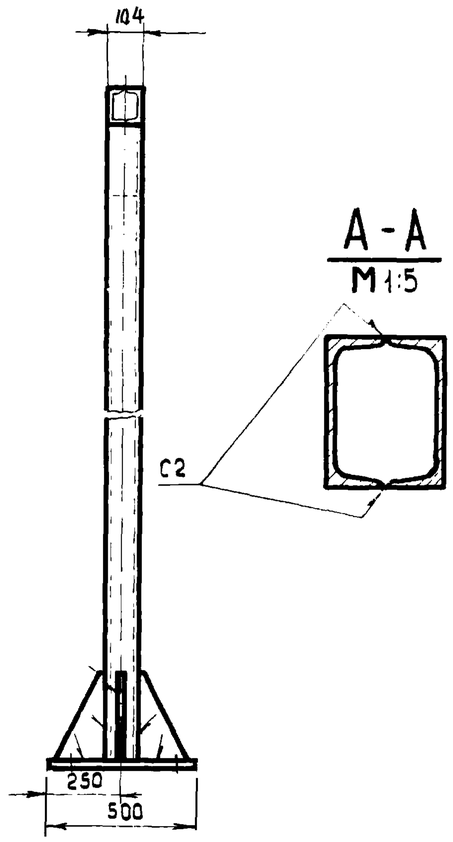

А-А
М 1:5

Дет. поз.5
М 1:10

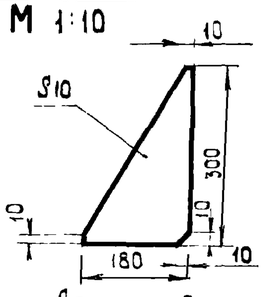

Дет. поз.2
М 1:10

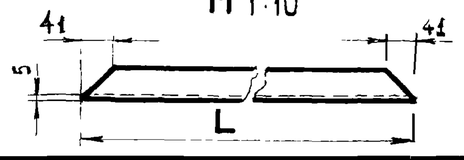

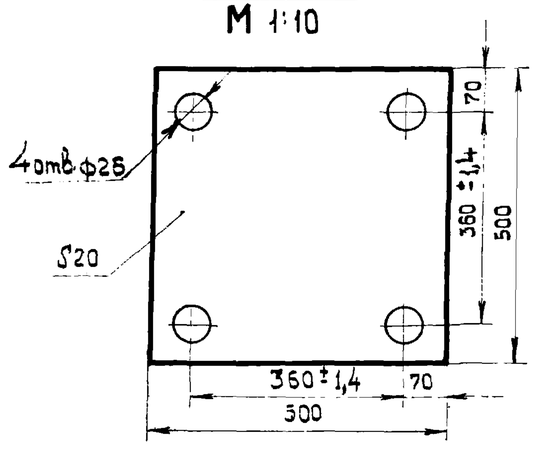

Размеры в мм

Исполнение	А	Б	L	Общая масса, кг
1	750	3000	420	127,19
2	1350	4000	1270	170,21

Сварные швы по ГОСТ 5264-59.

Кол. на исполн. 1	Кол. на исполн. 2	Поз.	Наименование	Обозначение, сортамент	Технические данные, размеры	Общая масса	Примечание
2	—	1	Швеллер ГОСТ 8240-72	№ 12	L = 750	15,60	
—	2	1	Швеллер ГОСТ 8240-72	№ 2	L = 1350	28,08	
1	—	2	Швеллер ГОСТ 8240-72	№ 12	L = 420	4,37	
—	1	2	Швеллер ГОСТ 8240-72	№ 12	L = 1270	13,21	
2	—	3	Швеллер ГОСТ 8240-72	№ 12	L = 2860	59,49	
—	2	3	Швеллер ГОСТ 8240-72	№ 12	L = 3860	80,29	
4	4	4	Лист ГОСТ 19903-74	S 10	180×300	8,48	
1	1	5	Лист ГОСТ 19904-74	S 20	500 × 500	39,25	

Нач. отдела Блинчиков | Подп. | Дата выпуска | Изм. | Лист | Кол. изм. | Подп. | Дата

ТП 1976

Стойка Г-образная

Выпуск 1 | Лист 50

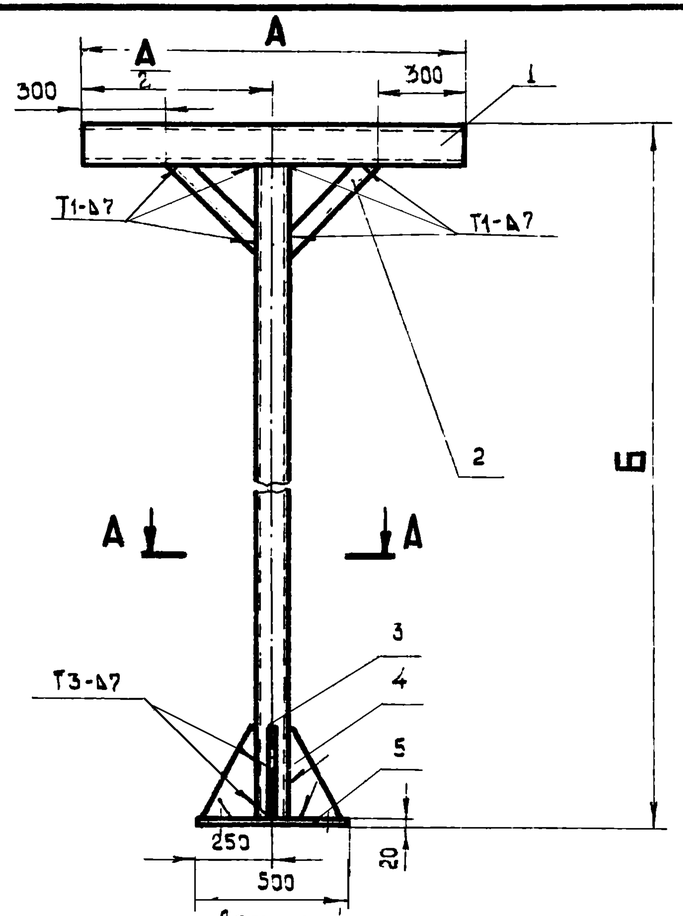

Дет. поз. 4
М 1:10

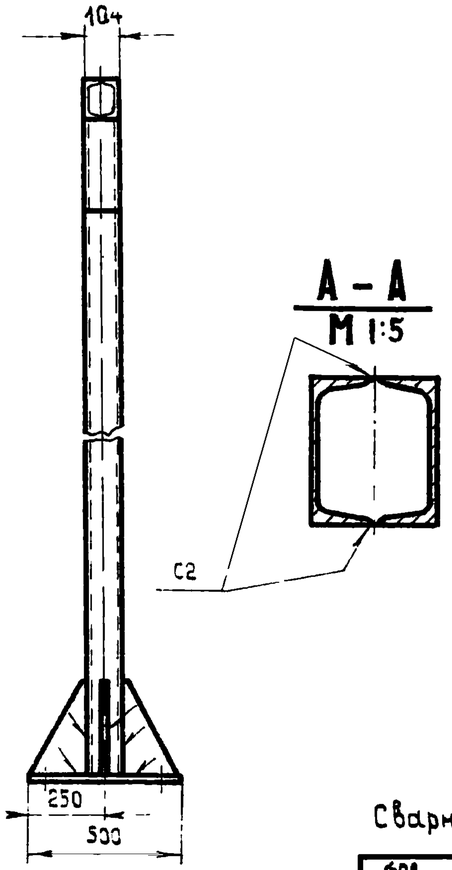

А – А
М 1:5

Дет. поз. 5
М 1:10

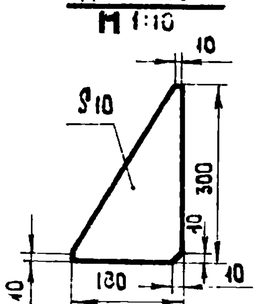

Дет. поз. 2
М 1:10

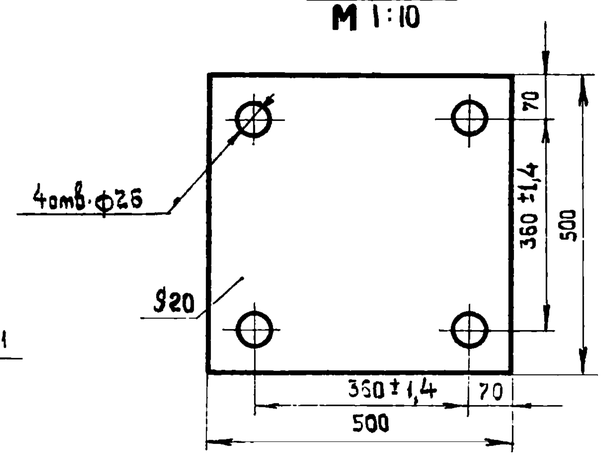

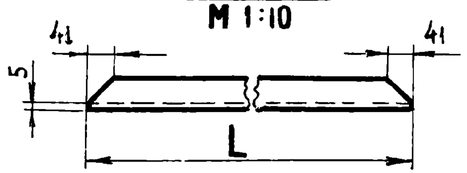

Размеры в мм

Исполнение	А	Б	L	Общая масса, кг
1	1300	3000	420	143,00
2	2500	4000	1270	206,44

Сварные швы по ГОСТ 5264-69.

Кол на исполн. 1	Кол на исполн. 2	Поз.	Наименование	Обозначение, сортамент	Технические данные, размеры	Общая масса	Примечание
2	—	1	Швеллер ГОСТ 8240-72	№ 12	L = 1300	27,04	
—	2	1	Швеллер ГОСТ 8240-72	№ 12	L = 2500	52,00	
2	—	2	Швеллер ГОСТ 8240-72	№ 12	L = 420	8,74	
—	2	2	Швеллер ГОСТ 8240-72	№ 12	L = 1270	26,42	
2	—	3	Швеллер ГОСТ 8240-72	№ 12	L = 2860	59,49	
—	2	3	Швеллер ГОСТ 8240-72	№ 12	L = 3860	80,29	
4	4	4	Лист ГОСТ 19903-74	S 10	180×300	8,48	
1	1	5	Лист ГОСТ 19903-74	S 20	500×500	39,25	

Разработал Костюничева
Проверил Целищев
Нач. отдела Блинчиков
Масштаб 1:20
Масса —
Дата выпуска
Изм. Лист Кол.уч. Подп. Дата

КО ВНИПЭМ

ТП 1976

Стойка Т-образная

Выпуск 1 | Лист 51

Светильники типа НОГЛ-1×80 и НОДЛ-1×40

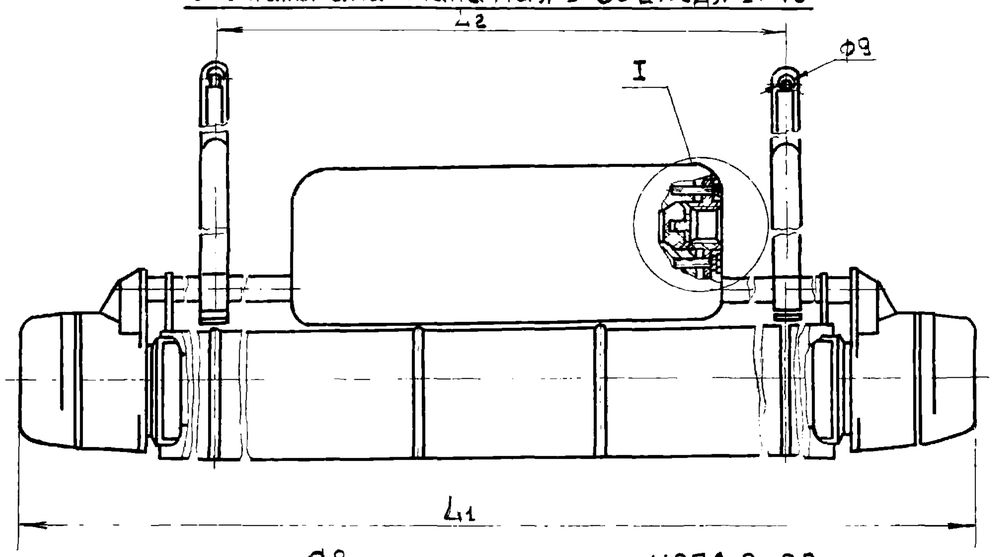

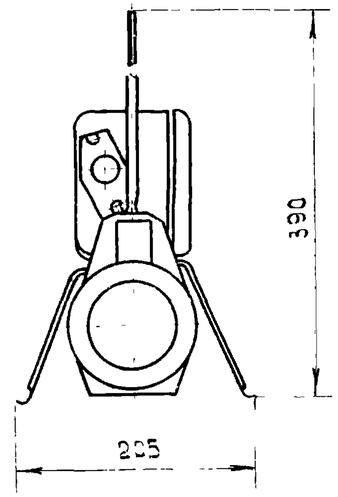

Размеры в мм

Тип светильника	L	L	Масса, кг, не более			
			с отражателем		без отражателя	
			Государственный знак качества	-	Государственный знак качества	-
НОДЛ-1×40УЗ	1355	500..1100	12,5	12,5	10,9	11,0
НОГЛ-1×80УЗ	1655	500..1100	14,9	15,0	12,8	13,0
НОГЛ-2×80УЗ	1655	500..1400	25,0	25,0	23,0	23,0

Светильник типа НОГЛ-2×80

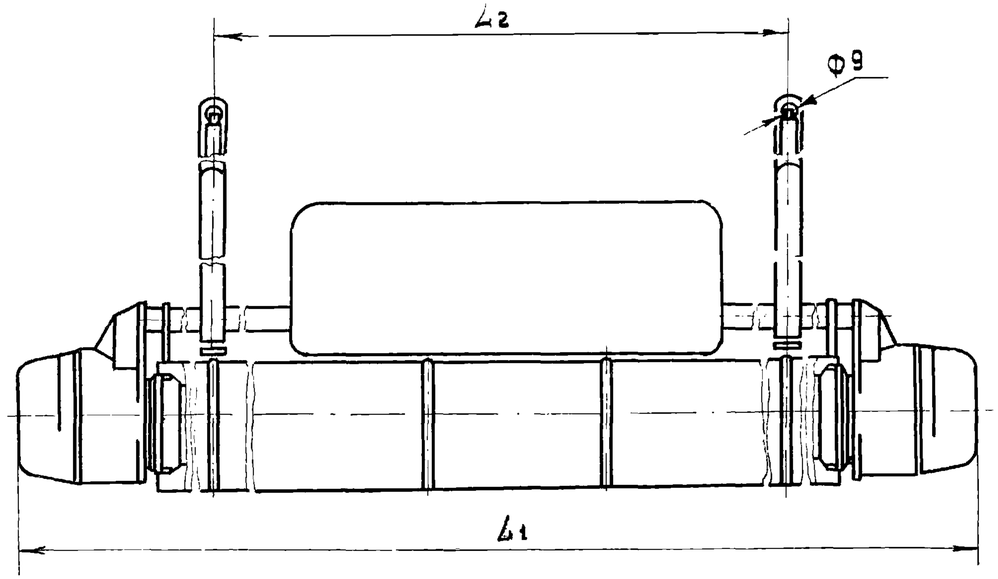

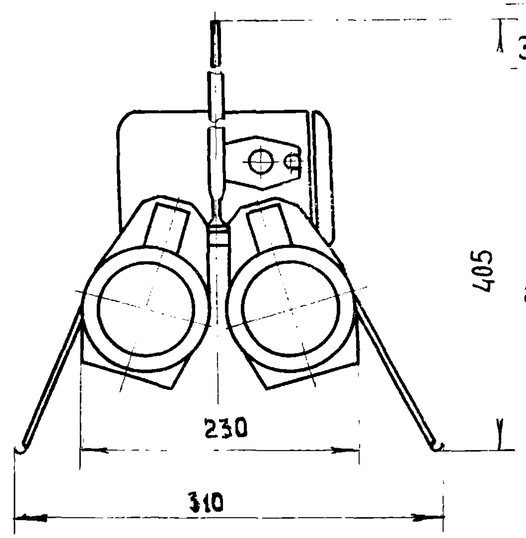

I
М 1:2

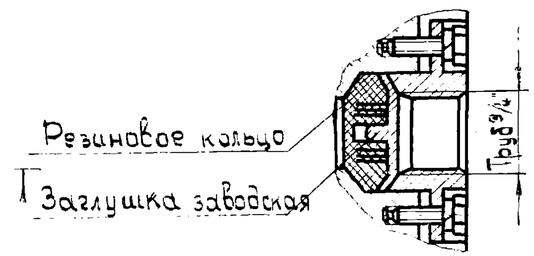

1. В неиспользованный кабельный ввод светильника следует установить заводскую заглушку грибовидной формы.
2. Для создания удобств при замене ламп должен быть предусмотрен запас гибкого питающего кабеля (например, КРПГ) длиной не менее 150 мм.
   При присоединении проводов (кабелей) в трубах к светильникам последние опускаться не могут и их нельзя устанавливать в осветительную линию.
3. При присоединении проводов (кабелей) к светильникам в трубах резиновое кольцо удалять запрещается.

Масштаб 1:20	Дата	Подп.	Кол.изм.
Масса	Лист	Изм.	
Дата выпуска			
Проверил Целищев			
Нач.отдела Блинников			

КО ВНИИПЭМ

ТД 1976

Габаритные, установочные размеры и масса светильников типа НОГЛ, НОДЛ

Выпуск 1 | Лист 52